SALORA

NL **Wasdroger / Gebruikershandleiding**

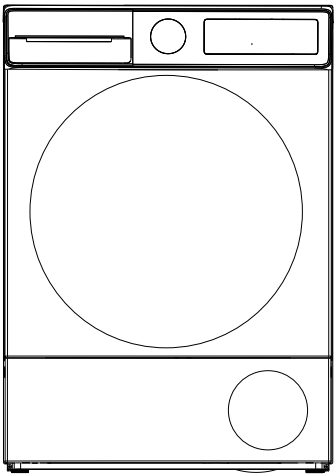

DHP10145

INHOUD

1.SNEL STARTEN.....5
2.EERSTE OVERWEGINGING.....6
3.VERWIJDERING VAN HET OUDE PRODUCT.....9
4.VEILIGHEIDSWAARSCHUWINGEN.....10
4.1 Elektrische veiligheid.....10
4.2 Kinderveiligheid.....11
4.3 Productveiligheid.....12
5.UV-STRALINGSVEILIGHEID.....14
6.CORRECT GEBRUIK.....17
7.INSTALLATIE BOVENOP EEN WASMACHINE.....18
8.INSTALLATIE.....19
8.1 Aansluiting op de waterafvoer (met optionele afvoerslang).....19
8.2 De waterafvoerslang aansluiten.....19
8.3 De voetjes afstellen.....19
8.4 De verstelbare voetjes aanpassen.....20
8.5 De machine op de grond plaatsen.....20
9.OVERZICHT.....21
10.HET WASGOED VOORBEREIDEN.....22
10.1 Sorteren van het te drogen wasgoed.....22
11.HET WASGOED VOORBEREIDEN OM TE DROGEN.....23
11.1 Laadcapaciteit.....23
12.GEBRUIK VAN DE WASDROGER.....24
12.1 Bedieningspaneel.....24
12.2 Programmakeuzeknop.....25
12.3 Elektronische indicator en display.....25
13.PROGRAMMAKEUZE EN VERBRUIKSTABEL.....26
14.HULPFUNCTIES.....27
15.Instellingen voor toegang op afstand (beschrijving van Android- en ios-toepassingen).....28
15.1 Wi-Fi inschakelen:.....28
16.Waarschuwingen met betrekking tot de Wi-Fi-modus.....30
16.1 Draadloze LAN-functies.....30
17.HET PROGRAMMA STARTEN.....31
17.1 Infromatie trommelverlichting.....33
18.Tabel Activeringsbeschikbaarheid Programma's versus Opties.....34
19.REINIGING EN ONDERHOUD.....36

19.1 Reinigen van de pluisfilters....36
19.2 Legen van het waterreservoir....36
19.3 De warmtewisselaar reinigen....37
19.4 Reinigen van de vochtigheidssensor....37
19.5 Reinigen van het binnenoppervlak van de vuldeur....38
20.MACHINEGELUID....39
21.TECHNISCHE SPECIFICATIES....40
22.PROBLEEMOPLOSSING....41
23.AUTOMATISCHE FOUTMELDINGEN EN OPLOSSINGEN....44
24.MILIEUBESCHERMING EN VERPAKKINGSINFORMATIE....45
24.1 Verpakkingsinformatie....45
24.2 Technische gegevens....45
24.3 Energie-efficiëntie....45
25.KLANTENSERVICE....46

Wij danken u dat u dit product hebt gekozen.

Deze gebruikershandleiding bevat belangrijke veiligheidsinformatie en instructies over de werking en het onderhoud van uw apparaat.

Neem uw tijd om deze gebruikershandleiding door te lezen voordat u uw apparaat in gebruik neemt en bewaar dit voor raadpleging in de toekomst.

Pictogram	**Titel**	**Omschrijving**
	WAARSCHUWING	Risico op ernstig of fataal letsel
	RISICO OP ELEKTRISCHE SCHOK	Gevaarlijke spanning
	BRAND	Brandgevaar
	LET OP	Risico op letsel of schade aan materiaal
	BELANGRIJK/MEDEDELING	Informatie over correcte werking van het systeem
	Lees de instructies.	
	Heet oppervlak	

1. SNEL STARTEN

Raadpleeg de gebruikershandleiding voor gedetailleerde informatie.



1 Scheid je kleding op soort, doe het in de machine en sluit de deur.

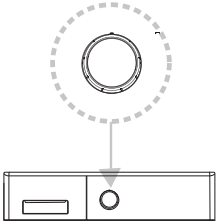

2 Selecteer het geschikte programma voor uw wasgoed door aan de instelknop te draaien.

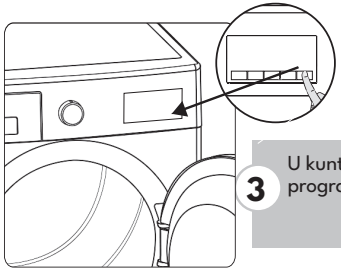

3 U kunt extra functies kiezen voor het drogen. U kunt het programma laten lopen door op de Start-/pauzetoets te drukken.



4 Nadat het droogprogramma is voltooid, moet het waterreservoir worden geleegd. *** Raadpleeg de gebruikershandleiding voor gedetailleerde informatie.

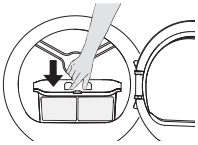

5 Nadat het droogprogramma is voltooid, moet het filter worden gereinigd. *** Raadpleeg de gebruikershandleiding voor gedetailleerde informatie.

2. EERSTE OVERWEGINGING

Dit apparaat kan worden gebruikt door volwassenen die het veilig kunnen gebruiken en zich bewust zijn van de risico's.

Kinderen mogen niet met het apparaat spelen. Reinigen en onderhoud mag alleen door volwassenen worden gedaan.

- Buiten bereik van huisdieren houden.
- Laat kinderen niet zonder toezicht in de buurt van het apparaat.
- Houd het verpakkingsmateriaal buiten het bereik van kinderen.
- Laat kinderen niet op het apparaat zitten, erop klimmen of erin komen.
- Deze wasdroger is uitsluitend bestemd voor huishoudelijk en binnengebruik. Als deze commercieel wordt gebruikt, komt de garantie te vervallen.
- Gebruik dit product alleen voor wasgoed met een waslabel dat aangeeft dat het geschikt is voor drogen.
- De fabrikant is niet verantwoordelijk voor schade die voorkomt uit onjuist gebruik of vervoer.
- De levensduur van uw wasdroger is 10 jaar. Tijdens deze periode zijn reserveonderdelen om uw wasdroger juist te laten werken commercieel verkrijgbaar.
- Laat vloerbedekkingen de ventilatieopeningen niet blokkeren.
- Installatie en reparatie van de machine mag slechts worden uitgevoerd door een erkende monteur. De fabrikant kan niet verantwoordelijk worden gehouden voor schade als gevolg van zelfreparatie of enige vorm van niet-geautoriseerde niet-professionele reparaties.

⚠ **WAARSCHUWING:** Sproei of giet nooit water op de droger om deze te wassen! Er bestaat een risico op een elektrische schok!

Laat minstens 3 cm ruimte tussen de zij- en achterwand van het product en daarboven als u van plan bent uw apparaat onder het aanrecht te plaatsen.

Indien er iets gemonteerd/gedemonteerd dient te worden voor installatie onder het aanrecht, dient dit te worden uitgevoerd door een erkende monteur.

- Controleer het product voor het te installeren op zichtbare schade. Nooit een beschadigd product installeren of gebruiken.
- Houd huisdieren buiten bereik van de wasdroger.
- Wasverzachters of soortgelijke producten dienen te worden gebruikt in overeenstemming met de instructies van de fabrikant.
- Verwijder alle vreemde voorwerpen uit zakken zoals aanstekers en lucifers.
- Het apparaat mag niet worden geïnstalleerd achter een afsluitbare deur, een schuifdeur of een deur die het scharnier aan de tegenovergestelde kant heeft als de deur van de wasdroger, als dit volledig openen van de deur van de wasdroger belemmert.

⚠**WAARSCHUWING:** In de behuizing van het apparaat of in de inbouwstructuur dienen de ventilatiegaten onafgedekt te blijven.

- Controleer voordat u contact opneemt met de erkende servicedienst voor de installatie van de wasdroger de informatie in de gebruikershandleiding om er zeker van te zijn dat de elektrische installatie en de waterafvoer geschikt zijn. Indien dit niet het geval is, bel dan een erkende elektricien en loodgieter om de nodige aanpassingen te laten doen.
- Het is de verantwoordelijkheid van de klant om de installatielocatie van de wasdroger, de elektriciteit en de afvoerwaterinstallatie voor te bereiden. Controleer de wasdroger voor deze te installeren op schade.

Voer geen installatie uit als deze is beschadigd. Beschadigde producten kunnen een gevaar voor uw gezondheid opleveren.

- Installeer de droger op een stabiele en vlakke ondergrond.
- Laat de wasdroger werken in een stofvrije omgeving met een goede luchtventilatie.
- De ruimte tussen de droger en de vloer **mag niet worden** verminderd door voorwerpen als tapijten, hout of tape.
- **Blokkeer geen ventilatieroosters** die u op de plint van de wasdroger aantreft.
- Het apparaat mag niet worden geïnstalleerd achter een afsluitbare deur, een schuifdeur of een deur die het scharnier aan de tegenovergestelde kant heeft als de deur van de wasdroger, als dit volledig openen van de deur van de wasdroger belemmert.
- Na de installatie van de wasdroger dienen de aansluitingen stabiel te blijven. Zorg er bij de installatie van de droger voor dat het oppervlak aan de achterkant tegen niets aanleunt (bijv. een kraan of stopcontact).
- De bedrijfstemperatuur van de droger is tussen +5˚C en +35˚C. Indien hij buiten dit temperatuurbereik wordt gebruikt, wordt het resultaat van de droger negatief beïnvloed en zal het product beschadigen.
- Wees voorzichtig bij het verplaatsen van het product. Het is zwaar. Maak altijd gebruik van veiligheidshandschoenen.
- Installeer het product altijd tegen een wand.
- Het achteroppervlak van het product dient tegen een wand te worden geplaatst.
- Gebruik een waterpas om ervoor te zorgen dat nadat het product op een stabiel oppervlak staat, het ook waterpas staat. Indien dit niet het geval is, past u de voetjes aan totdat het waterpas staat. Herhaal dit proces iedere keer u het product op een andere plaats zet.
- Zet de droger niet op het stroomsnoer.

3. VERWIJDERING VAN HET OUDE PRODUCT

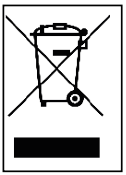

Dit product voldoet aan de EU WEEE-richtlijn (2012/19/EU). Dit product is voorzien van een classificatiesymbool voor afvalverwijdering van elektrische en elektronische apparatuur (WEEE).

Dit symbool dat u aantreft op het product- of informatielabel, geeft aan dat dit product aan het einde van zijn levensduur niet met ander huishoudafval mag worden weggegooid. Om potentiële gevaren van ongecontroleerde afvalverwijdering op het milieu of onze gezondheid te voorkomen, dient u dit product te scheiden van andere soorten afval. Zorg ervoor dat het verantwoordelijk wordt gerecycled om een duurzaam hergebruik van materiaal te garanderen. Neem contact op met uw dealer of plaatselijke autoriteiten voor informatie over hoe en waar u zich voor milieuveilige recycling van het product kunt ontdoen. Dit product kan niet worden gemengd met ander commercieel afval voor recycling.

4. VEILIGHEIDSWAARSCHUWINGEN

Deze sectie bevat veiligheidsinstructies die zullen helpen u te beschermen tegen persoonlijk letsel of schade aan eigendommen. Het niet opvolgen van deze instructies zal de garantie laten vervallen.

4.1 Elektrische veiligheid

- Het apparaat mag niet worden gevoed door een extern schakelapparaat, zoals een timer, of worden aangesloten op een circuit dat door het elektriciteitsbedrijf regelmatig aan en uit wordt geschakeld.
- Raak de stekker niet met natte handen aan. Trek bij het uittrekken altijd aan de stekker, anders bestaat er kans op een elektrische schok.
- Sluit de wasdroger aan op een geaard stopcontact dat beveiligd is met een zekering. De aardverbinding moet door een erkende elektricien zijn geïnstalleerd. Ons bedrijf kan niet verantwoordelijk worden gehouden voor schade/verlies als gevolg van het gebruik van de wasdroger zonder aardverbinding zoals door de lokale voorschriften wordt vereist.
- De spanning en de toegestane zekeringbeveiliging staan aangegeven op het typeplaatje.**(Voor het typeplaatje, zie Overzicht)**
- Spannings- en frequentiewaarden die op het typeplaatje worden aangegeven dienen gelijk te zijn aan de spannings- en frequentiewaarden van het stroomnet in uw woning.
- Trek de stekker van de wasdroger uit het stopcontact als u deze gedurende een langere tijd niet gebruikt, u deze installeert, of er onderhoud, reiniging of reparatie aan uitvoert. Anders kan de wasdroger beschadigen.
- De stekker dient na de installatie op elk moment vrij toegankelijk te zijn.

⚠ Maak om het risico op brand of een elektrische schok te voorkomen geen gebruik van verlengsnoeren, multistekkers of adapters om uw wasdroger op het stroomnet aan te sluiten.

4.2 Kinderveiligheid

- Dit apparaat kan worden gebruikt door volwassenen die het veilig kunnen gebruiken en zich bewust zijn van de risico's.
- Kinderen mogen niet met het apparaat spelen. Reinigen en onderhoud mag alleen door volwassenen worden gedaan.
- Buiten bereik van huisdieren houden.
- Laat kinderen niet zonder toezicht in de buurt van het apparaat.
- Houd het verpakkingsmateriaal buiten het bereik van kinderen.
- Laat kinderen niet op het apparaat zitten, erop klimmen of erin komen.
- Laat kinderen niet onbeheerd in de buurt van de machine.
- Kinderen kunnen zichzelf in de machine opsluiten met eventueel fatale gevolgen.
- Laat kinderen het glas tijdens de werking niet aanraken. Het oppervlak wordt zeer heet en kan verbranding van de huid veroorzaken.
- Houd verpakkingsmateriaal buiten het bereik van kinderen.
- Er is een kans op vergiftiging en irritatie als wasmiddelen en schoonmaakmaterialen worden geconsumeerd of als uw huid of ogen hiermee in contact komen.
- Houd schoonmaakmaterialen buiten bereik van kinderen. Elektrische producten zijn gevaarlijk voor kinderen.
- Houd kinderen uit de buurt als het product in werking is.
- Om te voorkomen dat kinderen de droogcyclus onderbreken, kunt u het kinderslot gebruiken zodat draaiende programma´s niet kunnen worden gewijzigd.
- Laat kinderen niet op het product zitten of klimmen en laat ze er niet in klimmen.

- Kinderen die jonger zijn dan 3 jaar moeten buiten bereik blijven tenzij ze voortdurend onder toezicht staan.

4.3 Productveiligheid

⚠ Vanwege brandgevaar mag het volgende wasgoed en volgende producten NOOIT in de wasdroger worden gedroogd:

- Droog geen ongewassen wasgoed in de wasdroger.
- Items die zijn bevuild met substanties als kookolie, aceton, alcohol, benzine, kerosine, vlekkenverwijderaar, terpetine, was en wasverwijderaars dienen te worden gewassen in heet water met een extra dosis wasmiddel voordat ze in de wasdroger mogen worden gedroogd.
- Schoonmaakdoekjes en matten die resten bevatten van brandbare schoonmaakmiddelen of aceton, gas, benzine, vlekkenverwijderaar, terpetine, kaarsvet, was, wasverwijderaar of chemicaliën.
- Wasgoed met resten van haarlak, nagelakremover en soortgelijke substanties.
- Wasgoed waar industriële chemicaliën op zijn gebruikt voor reiniging (zoals chemische reiniging).
- Wasgoed met onderdelen of accessoires van elk soort schuim, spons, rubber of rubberachtig materiaal. Dit omvat latexschuim, douchemutsen, waterbestendige materialen, maatkleding en kussens van schuim.
- Opgevulde en beschadigde items (kussens of jassen). De schuimdelen die uit deze items komen kunnen tijdens het droogproces in brand vliegen.
- Het laten werken van de wasdroger in ruimtes die bloem of koolstof bevatten kunnen een explosie veroorzaken.

⚠ **LET OP:** Ondergoed met metalen versterkingen dienen niet in de wasdroger te worden gedroogd. De wasdroger kan beschadigen als de metalen versterkingen losraken en afbreken tijdens het drogen.

Laat de deur indien mogelijk open tussen de cycli.

⚠ **BRAND:** R290

Risico op brand en schade!

Dit product bevat milieuvriendelijk maar ontvlambaar R290 gas. Houd open vlammen en ontstekingsbronnen weg van het product.

5. UV-STRALINGSVEILIGHEID

- Deze waarschuwing geldt alleen voor modellen met Purebeam / Crystalight + Pro-technologie.
- De wasdroger bevat een LED die onzichtbare UV-C stralen uitstraalt. Kijk niet rechtstreeks naar de lichtbron terwijl de UV-C LED in werking is. Het kan schade aan de huid en ogen veroorzaken, zelfs bij lage doses in geval van directe blootstelling.
- Het blauwe licht gaat branden wanneer UV-C-technologie is ingeschakeld.
- De UV-C LED en de blauwe lichtbron gaan uit als de deur wordt geopend terwijl de machine draait.
- Wanneer de deur van de machine gesloten is, komen er geen UV-C-stralen uit de machine.
- Purebeam / Crystalight + Pro Technology wordt gebruikt in textielproducten en bepaalde persoonlijke artikelen om hygiëne te bevorderen.
- De wasdroger mag alleen worden gebruikt voor het beoogde gebruik.
- In programma's met Purebeam / Crystalight + Pro-technologie moeten textielproducten worden gebruikt die geschikt zijn om te drogen.
- Andere producten dan textiel mogen niet worden gedroogd in programma's met Purebeam / Crystalight + Pro-droogtechnologie.
- Elektronische en magnetische apparaten (creditcards, etc.) mogen niet in de machine worden geplaatst in programma's met Purebeam / Crystalight + Opfrissen.
- Schade aan de UV-C LED kan leiden tot de uitstraling van gevaarlijke UV-C straling. Gebruik het beschadigde product daarom niet en neem contact op met het technische servicecentrum.

- Neem contact op met het technische servicecentrum voor vervanging van de onderdelen die verband houden met UV-C LED.
- U mag de UV-C LED en aanverwante onderdelen niet zelf vervangen. Zorg ervoor dat de stekker van de machine uit het stopcontact is terwijl u wacht op de technische dienst
- UV-C LED mag niet met huishoudelijk afval weggegooid worden.
- Kinderen moeten uit de buurt blijven terwijl programma's met Purebeam / Crystalight + Pro-technologie actief zijn.
- Er mag geen poging worden gedaan om levende wezens te desinfecteren in Purebeam / Crystalight + droogprogramma's.
- Er mag geen poging worden gedaan om de menselijke huid te desinfecteren in Purebeam / Crystalight + droogprogramma's.
- Er mag geen poging worden ondernomen om ontvlambare voorwerpen, verpakt en geopend voedsel, producten die in contact komen met voedsel, elektronische apparaten (tablet, telefoon, computer, enz.), magnetische apparaten (creditcard, OV-kaart, enz.) te reinigen in Purebeam / Crystalight + Pro-programma's.
- Zorg ervoor dat de te reinigen artikelen in het Purebeam / Crystalight + Opfrissen-programma bestand zijn tegen UV-C stralen.
- Artikelen die in het Purebeam / Crystalight + Opfrissen-programma moeten worden gereinigd mogen niet direct in de trommel geplaatst worden.
- De items die gereinigd moeten worden, moeten op de juiste manier in het plastic droogrek worden geplaatst dat aan de droger wordt bevestigd.

- Persoonlijke items zoals portemonnees, munten, sleutels, sleutelhangers, enz. die gereinigd moeten worden in het droogrek in het Purebeam / Crystalight Opfrissen-programma, moeten zo geplaatst worden dat ze niet in de trommel vallen over het droogrek.
- Persoonlijke artikelen mogen niet op elkaar worden geplaatst in het plastic droogrek in het Purebeam / Crystalight + Opfrissen-programma.

6. CORRECT GEBRUIK

LET OP: Stop een wasdroger niet voordat het einde van de droogcyclus is bereikt, mits alle items snel worden verwijderd en worden uitgespreid zodat de hitte vervliegt.

LET OP: Zorg ervoor dat huisdieren de wasdroger niet ingaan. Controleer de binnenkant van de wasdroger voor gebruik.

LET OP: De kleding in de wasdroger kan oververhit raken als u het programma annuleert of in het geval er zich een stroomstoring voordoet terwijl de wasdroger in werking is. Deze hitteconcentratie kan zelfontbranding veroorzaken, dus activeer daarom altijd het programma Opfrissen om af te koelen of verwijder al het wasgoed snel uit de droger en hang het op om de warmte te laten vervliegen.

- Gebruik de wasdroger uitsluitend voor huishoudelijk drogen en om stoffen te drogen die voorzien zijn van een wasvoorschrift dat aangeeft dat ze geschikt zijn voor de wasdroger. Alle andere gebruiken vallen buiten het bedoelde gebruik en zijn verboden.
- Bij elk commercieel gebruik komt de garantie te vervallen.
- Dit apparaat is uitsluitend ontworpen voor gebruik in huishoudens en dient te worden geplaatst op een vlakke en stabiele ondergrond.
- Ga niet op de deur van de droger zitten en leun er niet tegenaan. De droger kan omvallen.
- Om een temperatuur te behouden die het wasgoed niet beschadigt (bijv. voorkomen dat het wasgoed in brand vliegt), wordt er na het verwarmingsproces een afkoelproces gestart. Hierna beëindigt het programma. Neem het wasgoed aan het einde van het programma altijd meteen uit.

LET OP: Gebruik de wasdroger nooit zonder pluisfilter of met een beschadigd pluisfilter.

- Pluisfilters moeten <u>na elk gebruik</u> worden gereinigd zoals aangegeven in **Het pluisfilter reinigen.**
- Natte filters kunnen een negatieve invloed hebben op het droogproces. Doe geen nat pluisfilter in de wasdroger.
- De ophoping van pluizen mag zich niet in de buurt van de wasdroger bevinden (niet van toepassing op apparaten die zijn bedoeld voor ventilatie naar de buitenlucht)

BELANGRIJK: De ruimte tussen de droger en de vloer mag niet worden verminderd door voorwerpen als tapijten, hout of panelen, omdat de machine dan niet voldoende lucht kan opnemen.

- Installeer de wasdroger niet in ruimtes waar er kans is op bevriezing. Vriestemperaturen hebben een negatieve invloed op de resultaten van de wasdroger. Condensatie die in de pomp en slang bevriest, kan schade veroorzaken.

7. INSTALLATIE BOVENOP EEN WASMACHINE

⚠ **LET OP:** Op de wasdroger mag geen wasmachine worden geplaatst. Let op onderstaande waarschuwingen bij het installeren van de wasdroger bovenop een wasmachine.

⚠ **LET OP:** De droger kan alleen op wasmachines worden geplaatst die dezelfde capaciteit of meer hebben.

Om de droger op de wasmachine te plaatsten dient er een bevestigingsonderdeel tussen beide te worden gebruikt. Het bevestigingsonderdeel dient te worden geplaatst door een erkende servicedienst.

Als de wasdroger op een wasmachine wordt geplaatst kan hun gezamenlijke gewicht bijna 150 kilo wegen (in gevulde staat). Plaats de producten op een stevige vloer die de laadcapaciteit kan dragen!

Correcte installatietabel voor wasmachine en wasdroger					
Wasdroger (diepte)	**Wasmachine**				
	36-40 cm	**41-45 cm**	**46-49 cm**	**50-56 cm**	**57-63 cm**
52,5 cm	X	✓	✓	✓	✓
56 cm	X	X	✓	✓	✓
61 cm	X	X	X	✓	✓
64 cm	X	X	X	X	✓

(Voor diepte-informatie, zie 7. Technische specificaties)

Om de wasdroger op de wasmachine te plaatsen is een speciale stapelkit nodig als optioneel toebehoren. Neem hiervoor contact op met uw klantenservice. De stapelkit is voorzien van montage-instructies.

CE-conformiteitsverklaring

Wij verklaren dat onze producten voldoen aan de toepasselijke Europese richtlijnen, besluiten en voorschriften en aan de vereisten die in de standaarden worden genoemd.

8. INSTALLATIE

8.1 Aansluiting op de waterafvoer (met optionele afvoerslang)

Bij producten met condensor verzamelt zich water in het waterreservoir tijdens het droogproces. In plaats van het waterreservoir te legen na elke droogcyclus, kunt u het water direct afvoeren via de waterafvoerslang die bij de droger wordt geleverd.

8.2 De waterafvoerslang aansluiten

1. Trek aan het uiteinde van de slang aan de achterkant van de droger en neem deze eruit. Gebruik geen gereedschappen om de slang uit te nemen.
2. Plaats een uiteinde van de waterafvoerslang die bij het product wordt geleverd in de gleuf waaruit u de slang hebt verwijderd.
3. Bevestig het andere uiteinde van de waterafvoerslang rechtstreeks aan de waterafvoer of gootsteen.

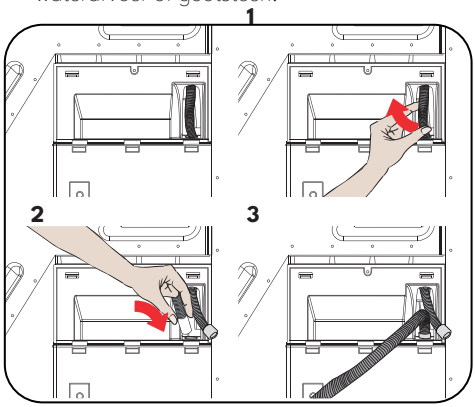

⚠ **LET OP:** De slang moet dusdanig worden aangesloten dat hij niet kan verplaatsten. Als de slang uit de waterafvoer loskomt, kan uw woning overstromen.

BELANGRIJK: De waterafvoerslang dient te worden geïnstalleerd op een hoogte van maximaal 80 cm.

BELANGRIJK: De waterafvoerslang mag niet worden gebogen of gevouwen tussen de uitlaat en het product en er mag niet overheen worden gestapt.

8.3 De voetjes afstellen

Om de droger zo min mogelijk geluid en vibratie te laten genereren dient hij stabiel en evenwichtig op zijn voetjes te staan. Pas de voetjes aan om ervoor te zorgen dat het product in evenwicht staat.

Draai de voetjes naar recht en naar links totdat de droger evenwichtig en stabiel staat.

BELANGRIJK: De verstelbare voetjes nooit verwijderen.

Elektrische aansluiting

⚠ **LET OP:** Er bestaat brandgevaar en een risico op een elektrische schok!

- Uw droger is ingesteld op 220-240 V en 50 Hz.
- Het stroomsnoer van de droger is uitgerust met een speciale stekker. Deze stekker moet worden aangesloten op een geaard stopcontact dat is beveiligd met een zekering van 16 ampère zoals aangegeven op het typeplaatje. De zekeringswaarde van de stroom waar dit stopcontact zich bevindt moet ook 16 ampère zijn. Raadpleeg een erkende elektricien als u geen geschikt stopcontact of zekering hebt.
- De fabrikant kan niet aansprakelijk worden gehouden voor schade die ontstaat uit ongeaard gebruik.

BELANGRIJK: Het gebruik van uw machine bij lage spanning verkort de levensduur en vermindert de prestaties van uw machine.

8.4 De verstelbare voetjes aanpassen

- Laat minstens 3 cm ruimte tussen de zij- en achterwand van het product en onderaan het aanrecht als u van plan bent uw apparaat onder het aanrecht te plaatsen.
- Indien er iets gemonteerd/gedemonteerd dient te worden voor installatie onder het aanrecht, dient dit te worden uitgevoerd door een erkende monteur.
- Om de droger stiller en zonder vibratie te laten werken, moet hij goed op zijn voetjes staan en in balans zijn. Zorg voor deze balans door de voetjes aan te passen.
- Stel bij door de voetjes naar rechts en naar links te draaien totdat de droger waterpas en in balans staat.
- Het product mag niet op schuine, ongelijke en scheve vloeren worden geplaatst.

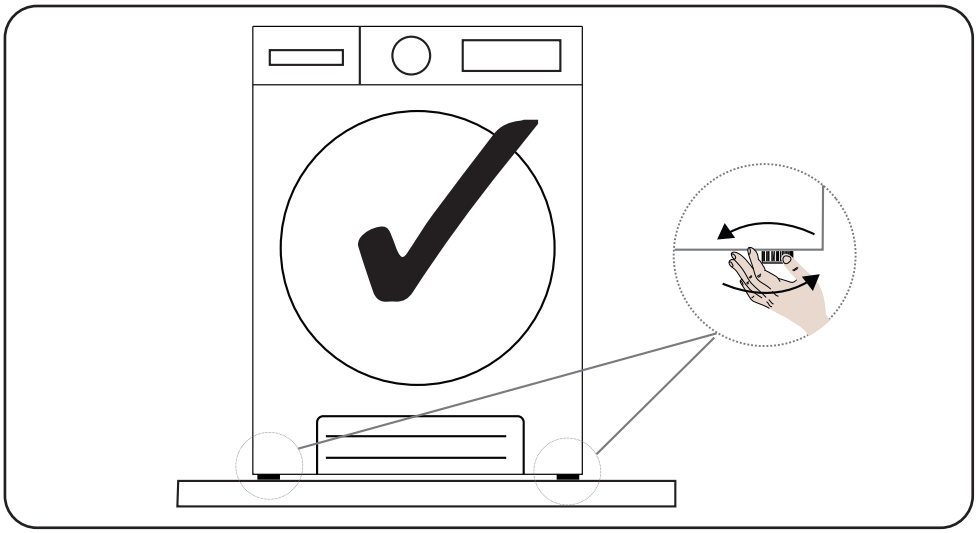

8.5 De machine op de grond plaatsen

De wasdroger moet op een vlakke ondergrond worden geplaatst. Plaats hem niet op hellende of schuine vloeren.

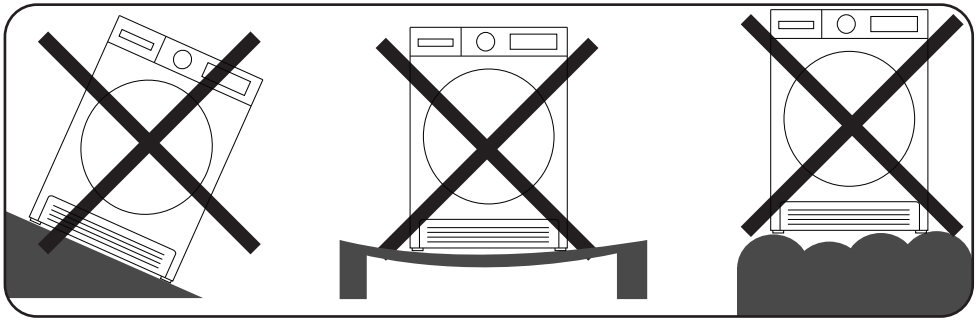

9. OVERZICHT

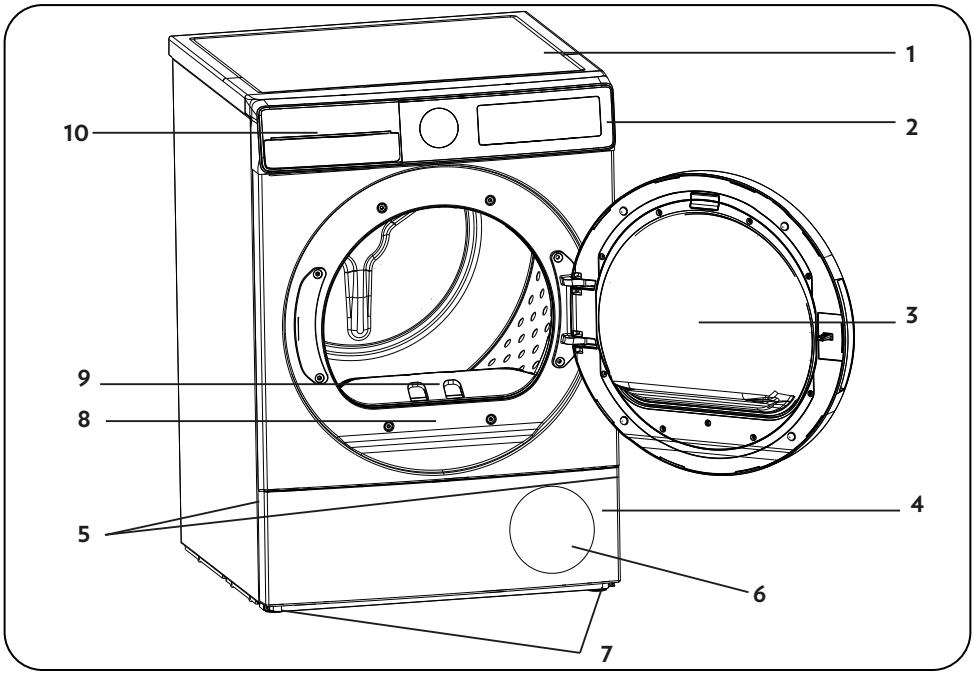

1. Bovenblad
2. Bedieningspaneel
3. Vuldeur
4. Plint
5. Gleuf om plint te openen
6. Ventilatieroosters
7. Verstelbare voetjes
8. Typeplaatje
9. Pluisfilter
10. Ladedeksel

10. HET WASGOED VOORBEREIDEN

10.1 Sorteren van het te drogen wasgoed

Volg de instructies op de wasvoorschriften van het wasgoed dat moet worden gedroogd. Droog alleen items die aangeduid worden als 'geschikt voor de wasdroger'.

- Laat het product niet werken met hoeveelheden en soorten wasgoed anders dan is aangegeven in 4.3. Laadcapaciteit

 **Geschikt voor drogen in een wasdroger**	 **Strijken overbodig**	 **Gevoelig/delicaat drogen**	 **Niet geschikt voor drogen in een wasdroger**
 **Niet drogen**	 **Niet chemisch reinigen**	 **Op iedere temperatuur**	 **Op hoge temperaturen**
 **Op middelmatige temperaturen**	 **Op lage temperaturen**	 **Koud**	 **Hangend drogen**
 **Uitgespreid drogen**	 **Nat ophangend laten drogen**	 **Uitgespreid in de schaduw laten drogen**	 **Geschikt voor chemische reiniging**

Droog geen dunne, dikke en materialen die uit meerdere lagen bestaan samen, omdat ze op verschillende niveaus drogen. Droog daarom kleding samen van dezelfde structuur en van hetzelfde type. Op deze manier krijgt u een gelijkmatig droogresultaat. Als u denkt dat uw wasgoed nog steeds nat is, kunt u een tijdprogramma kiezen voor extra droogtijd.

Droog uw grote (bijv. dekbedden) en kleine items afzonderlijk om te voorkomen dat wasgoed vochtig blijft.

BELANGRIJK: Delicate stoffen, geborduurde stoffen, wollen kleding*, zijden stoffen, kleding gemaakt van delicate en dure stoffen, gerecyclede stoffen, luchtdichte kleding, tule gordijnen, artikelen gemaakt van rubber of plastic, artikelen van glasvezel, kleding met geborduurde metalen delen, leren stoffen zijn niet geschikt om in de droger te drogen.

*Droog wollen kleding met het Wolprogramma als dit beschikbaar is, afhankelijk van het drogermodel. Volg de instructies van het Wolprogramma.

11. HET WASGOED VOORBEREIDEN OM TE DROGEN

Explosie- en brandgevaar!

Verwijder alle vreemde voorwerpen uit zakken zoals aanstekers en lucifers.

LET OP: De wasdrogertrommel en de stoffen kunnen beschadigd raken.

- De kleding kan tijdens het wasproces verstrikt raken. Haal alle items van elkaar voordat u ze in de droger plaats.
- Verwijder alle voorwerpen uit de zakken van de kleding en pas het volgende toe:
- Bind stoffen ceintuurs, linten van schorten enz. bij elkaar en doe ze in een waszak.
- Doe ritssluitingen, gespen, sluitingen en knopen van dekbedden dicht.
- Voor de beste droogresultaten sorteert u het wasgoed volgens het textieltype en droogprogramma.
- Verwijder klemmen en soortgelijke metalen onderdelen van kleding.
- Geweven kleding zoals T-shirts en gebreide items **krimpen doorgaans bij de eerse droogbeurt.** Gebruik een beschermend programma.
- **Synthetische kleding niet overmatig drogen. Dit veroorzaakt kreuken.**
- Als u het wasgoed dat wordt gedroogd wast, pas dan de hoeveelheid wasverzachter aan volgens de aanwijzingen van de wasmachinefabrikant.

11.1 Laadcapaciteit

Volg de instructies in de 'Programmakeuze en verbruikstabel'. **(Zie: 5.2 Programmakeuze en verbruikstabel).** Vul het product niet met meer wasgoed dan is aangegeven in de tabel.



BELANGRIJK: Het wordt afgeraden de droger te vullen met meer wasgoed dan is aangegeven in de afbeelding. Bij overmatig vullen neemt de droogprestatie van de wasdroger af en kunnen de wasdroger en het wasgoed beschadigd raken.

Wasgoed (per stuk)	Gewicht droog wasgoed (g.)
Laken (dubbel)	725
Kussensloop	240
Badhanddoek	700
Handdoek	225
Overhemd	190
Katoenen overhemd	200
Jeans	650
Stof - Gabardine broek	400
T-shirt	120

12. GEBRUIK VAN DE WASDROGER

12.1 Bedieningspaneel

De gebruikersinterface en pictogrammen kunnen variëren afhankelijk van uw product. Selecteer de interface en pictogrammen die geschikt zijn voor uw product.

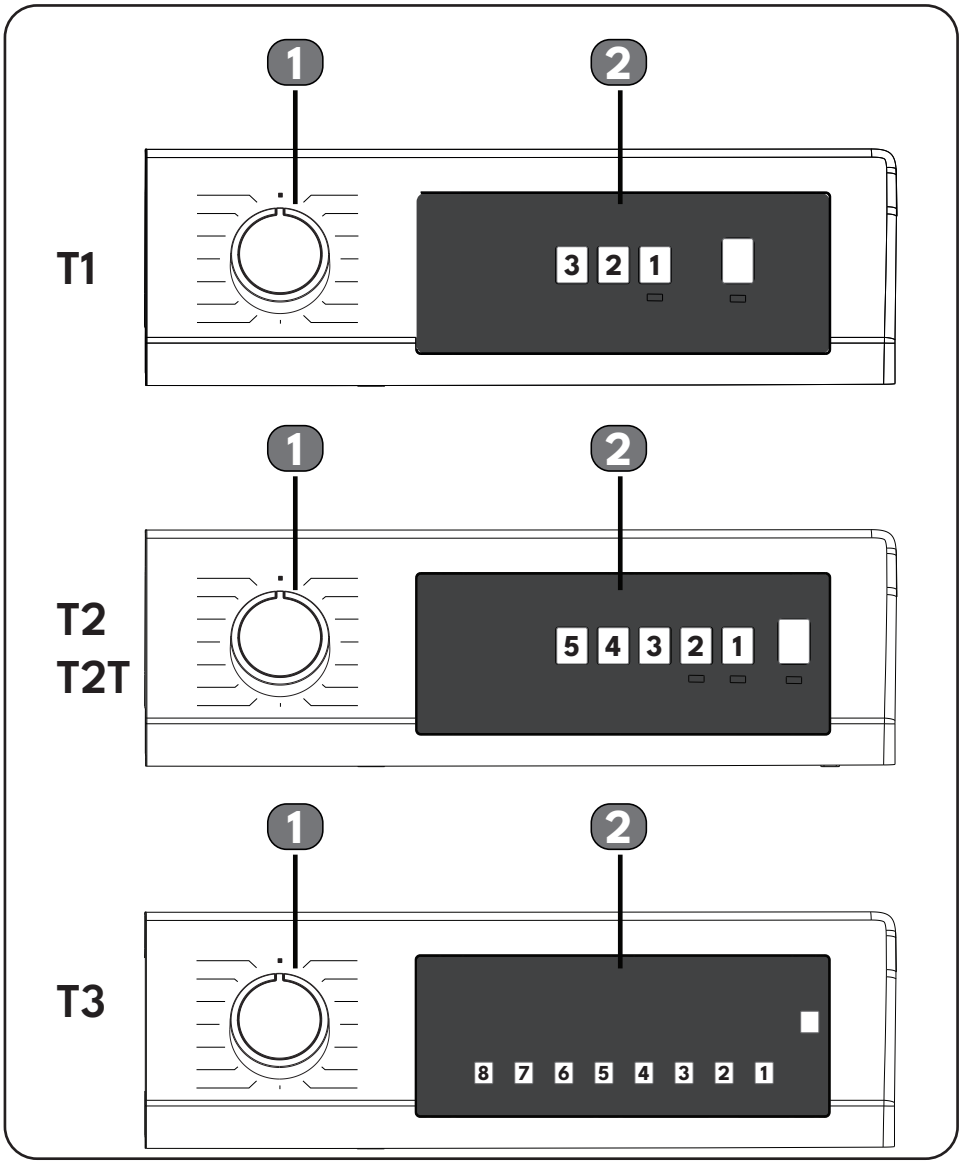

12.2 Programmakeuzeknop

Gebruik de programmakeuzeknop om het gewenste droogprogramma te selecteren.

12.3 Elektronische indicator en display

Symbool	Betekenis symbool
Waarschuwingsaanduiding waterreservoir	
Waarschuwingsaanduiding reinigen pluisfilter	
Waarschuwingsaanduiding voor reiniging van de warmtewisselaar	
Extra droog	
Kastdroog	
Strijkdroog	
Droogniveau 1	
Droogniveau 2	
Droogniveau 3	
Droogniveau 4	
Vertragingstimer	
Anti-kreuk 60'	
Anti-kreuk 120'	
Stoom 3	
Stoom 2	
Stoom 1	
Fijne was	
UVC	
WIFI	
Zoemer annuleren	
Starten en pauzeren	

Display droogstap:	
Drogen	
Strijkdroog	
Kastdroog	
Einde	

Het elektronische display toont de droogstappen door het hele programma. Als er een programmastap start, gaat het desbetreffende lampje van de droogstap branden. Als de droogstap voltooid is, gaan het desbetreffende lampje van de droogstap uit.

Display stroomverbruik



Het display voor stroomverbruik toont het stroomverbruik van het geselecteerde programma. Hoe groter het display, hoe meer stroom er wordt verbruikt. Het stroomverbruiksniveau gaat omhoog of omlaag afhankelijk van het soort stof, de duur van het selecteerde programma, het droogniveau en de centrifugeersnelheid.

13. PROGRAMMAKEUZE EN VERBRUIKSTABEL

Druk op de start/pauze-knop om het programma te starten. De start/pauze-led die aangeeft dat het programma is begonnen en de resterende tijd van het programma worden op de display weergegeven.

Programma	Lading (kg)	Was machine centrifugeersnelheid	Initieel vochtgehalte	Duur (uur:minuten)	Energieverbruik per droogcyclus (kWh/cyclus)
Katoen extra droog	10	1000	60%	4:10	2,80
Katoen extra droog	5	1000	60%	2:45	1,76
Eco katoen*	10	1000	60%	4:01	2,66
Eco katoen*	5	1000	60%	2:12	1,35
Katoen strijkdroog	10	1000	60%	2:47	1,87
Katoen strijkdroog	5	1000	60%	1:48	1,18
Synthetisch kastdroog	5	800	40%	1:36	1,02
Synthetisch strijkdroog	5	800	40%	1:12	0,76
Fijne was	2	600	50%	1:02	0,60
Wol**	1,5	600	50%	1:20	0,70

***Standaardprogramma voor energie-etikettering "Voorschrift (EU) nr. 2023/2533 van de Commissie".**

Alle waarden in de tabel zijn bepaald in overeenstemming met de norm EN 61121:2013/ A12:2025. De verbruikswaarden kunnen afwijken van de waarden in de tabel, afhankelijk van het type stof, de centrifugeersnelheid, de omgevingsomstandigheden en de spanning.

Het "Eco Cotton" (Eco katoen)-programma is het "standaard katoenprogramma" volgens Voorschrift (EU) nr. 932/2012 van de Commissie. (*64 dB(A))

Het Eco katoenprogramma is geschikt voor het drogen van nat katoenen wasgoed en dit programma wordt gebruikt om te beoordelen of het voldoet aan de EU-wetgeving voor ecologisch ontwerp. Het Eco katoenprogramma is het meest efficiënte programma wat betreft energieverbruik voor het drogen van nat katoenen wasgoed. Het laden van de huishoudelijke droogtrommel tot de maximale capaciteit die in de handleiding voor de betreffende programma's wordt aangegeven, draagt bij aan energiebesparing.

**** Programmalijsten kunnen veranderen afhankelijk van het model. Deze verklaring geldt voor modellen die het Wolprogramma bevatten.**

Voor wasdrogers die worden geleverd met een directe afvoerslangset (met typenummers met 091V, 114V, 114S, 114R, 114P, 121V, 122V, 122S bevatten);

Voor standaard tests moet de waterafvoerslang worden aangesloten op de waterafvoer volgens de betreffende installatie-instructies.

14. HULPFUNCTIES

De tabel die de opties opsomt die kunnen worden gekozen in programma´s is hieronder aangegeven.

Optie	Omschrijving
Droogniveau	Het vochtniveau dat na het drogen wordt verkregen, kan 3 niveaus worden verhoogd. Op deze manier kan het gewenste droogniveau worden gekozen. De niveaus die naast de standaardinstelling kunnen worden gekozen: 1, 2, 3. Na het kiezen gaat de led van het desbetreffende droogniveau branden.
Fijne was	Fijne stoffen worden voor een langere tijd op een lagere temperatuur gedroogd
Antikreuk	Als u de antikreukoptie kiest en de deur van de droger aan het einde van het programma niet opent, zal de antikreukfase van 1 uur worden verlengd naar 2 uur. Na het kiezen van de antikreukoptie klinkt er een geluidswaarschuwing. U kunt nogmaals op dezelfde knop drukken om de optie te annuleren. Als u de deur opent of op de Start/Pauze-toets drukt terwijl de antikreukstap wordt uitgevoerd, wordt deze stap geannuleerd.
Uitgestelde start	U kunt de starttijd van het programma uitstellen door de optie 1 uur tot 23 uur te kiezen. U kunt de gewenste uitsteltijd activeren door de start/pauze-knop in te drukken. Als de tijd is verstreken, start het gekozen programma automatisch. Tijdens de uitsteltijd kunnen de opties die compatibel zijn met het programma worden geactiveerd/gedeactiveerd. Als u de uitstelknop lang indrukt, wijzigt de uitsteltijd constant.
Zoemer annuleren	De droger geeft een geluidssignaal als de programmakeuzeknop wordt gedraaid, als knoppen worden ingedrukt en aan het einde van het programma. Houd de knop "Option 1" (Optie 1) op de T1-T2 en T2 Touch-versies en de knop "Optie 2" (Optie 2) op de T3-versie 3 seconden ingedrukt om de waarschuwingen te annuleren. Als u op de knop drukt, hoort u een geluidswaarschuwing om aan te geven dat de optie is geannuleerd.
Droogtijd	Als de knop naar het programma 'Tijddrogen' wordt gedraaid, kan de optie worden gekozen door op de optieknop Tijddrogen te drukken en het programma start als u op de start/pauze-knop drukt. Als u de knop Tijddrogen lang indrukt, wijzigt de tijd constant.
Kinderslot	Er bestaat een kinderslotoptie om te voorkomen dat het programmaverloop wijzigt als er tijdens het programma toetsen worden ingedrukt. Om de kinderslotfunctie te activeren, moet de gebruiker de knoppen "1" en "2" tegelijkertijd gedurende 3 seconden ingedrukt houden. Bij het activeren/deactiveren van de kindervergrendeling wordt "CL" gedurende 2 seconden op het display weergegeven en gaat dan uit; u hoort ook een geluidswaarschuwing. Het kinderslot wordt aan het einde van het programma niet automatisch uitgeschakeld. Om het kinderslot op het einde van het programma uit te schakelen, moet u de programmakeuzeknop naar de "Uit"-positie draaien. Zet vervolgens de knop op een willekeurige programmapositie en druk tegelijkertijd op de knoppen "1" en "2" gedurende 3 sec.
UVC*	De UVC-technologie, ontwikkeld door Vestel en geïnspireerd door zonnestralen, zorgt ervoor dat uw kleding en machine op het maximale hygiëneniveau blijven tijdens de eerste droog- en ventilatieprocessen.
Stoom*	De stoomoptie helpt kreuken in kleding te voorkomen en maakt kleding makkelijker te strijken. Het stoomniveau kan worden ingesteld op 3 niveaus: 1 (laag), 2 (midden), 3 (hoog).

* De productfuncties kunnen variëren afhankelijk van het model.

15. Instellingen voor toegang op afstand (beschrijving van Android- en ios-toepassingen)

Met de VeeZy-toepassing kunt u uw toestel op afstand bedienen en controleren via uw slimme apparaat. Op deze manier kun je het juiste programma selecteren via de toepassing op basis van het wasgoed dat je gaat drogen, en je kunt extra opties kiezen via het gedeelte met extra functies. Daarnaast helpt de VeeZy-toepassing de gebruiker om toegang te krijgen tot de service door de gebruiker op de hoogte te stellen van elke fout die optreedt op de machine.

15.1 Wi-Fi inschakelen:

T1

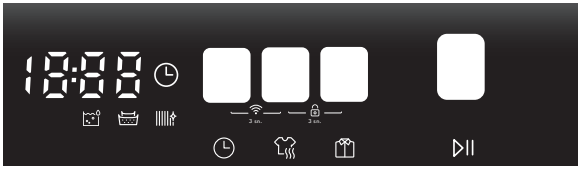

T2T / T2

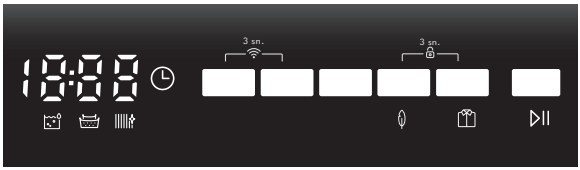

T3

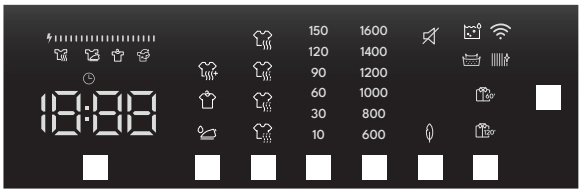

1. De knoppen voor Uitgestelde start en Tijd drogen moeten tegelijkertijd 3 seconden worden ingedrukt.
2. Wanneer de Wi-Fi-module is ingeschakeld, verschijnt het symbool gedurende 3 seconden op het scherm.
3. Om verbinding te maken met een Wi-Fi-netwerk en afstandsbediening te verkrijgen, kunt u de "VeeZy"-toepassing van de Android- of IOS-markten downloaden op uw smartphone en de verbinding tot stand brengen met behulp van de instructies op de mobiele toepassing.

OPMERKING:

Het is voldoende om je machine één keer met het Wi-Fi-netwerk te verbinden. (Volg de instructies op de "VeeZy"-toepassing om verbinding te maken met het Wi-Fi-netwerk). Voor elk gebruik moet u de afstandsbediening activeren door de knoppen Uitgestelde start en Tijd drogen tegelijkertijd 3 seconden ingedrukt te houden. Om de afstandsbediening te annuleren, drukt u dezelfde toetsen 3 seconden tegelijk in.

Als de Wi-Fi-modem is gewijzigd, de modemnaam is gewijzigd of het Wi-Fi-wachtwoord is gewijzigd, moet uw machine opnieuw worden toegevoegd aan het Wi-Fi-netwerk.

Als de activering van de afstandsbediening wordt overgeslagen, kan alleen op afstand worden gekeken, zelfs als een droogprogramma wordt gestart. (er kunnen geen programmawijzigingen worden uitgevoerd).

Het apparaat waarvan de afstandsbediening is geactiveerd, schakelt na een bepaalde tijd over naar de modus voor laag energieverbruik als er geen bewerking wordt uitgevoerd en het scherm van de machine wordt uitgeschakeld. Dankzij de afstandsbediening kunnen het programmatype, het droogniveau, de antikreukfunctie en andere extra functies zelfs na sluitingstijd worden geselecteerd en kan het programma op afstand worden gestart. Om dit proces te kunnen uitvoeren, moet aan de nodige veiligheidsvoorschriften worden voldaan (de machinedeur mag niet geopend of gesloten worden tijdens de verstreken tijd, er mag geen stroomonderbreking zijn geweest, enz.

Als een machine met geactiveerde afstandsbediening in de kindervergrendelingsmodus wordt gezet, kan de machine niet worden bediend en bewaakt via de mobiele toepassing.

Als de droger is aangesloten op een slim apparaat, kan er geen andere telefoon worden aangesloten op hetzelfde apparaat.

Als de account waarop je bent ingelogd de account is waaraan je het product eerder hebt toegevoegd, kun je je droger direct gebruiken nadat je bent ingelogd.

Nadat het programma is gestart, kan het om veiligheidsredenen niet worden geannuleerd of gestopt met de afstandsbediening.

16. Waarschuwingen met betrekking tot de Wi-Fi-modus

Als u denkt dat u besturings- of verbindingsproblemen ondervindt, voer dan het volgende uit. Kijk of het probleem aanhoudt na de operatie die je hebt uitgevoerd. Als u denkt dat het probleem aanhoudt, onderneem dan de volgende actie.

1. Controleer of het product is aangesloten op het thuisnetwerk.
2. Controleer of je slimme apparaat verbonden is met een netwerk.
3. Schakel de productapp [VeeZy] in en uit.
4. Schakel de Wi-Fi-modus in en uit op het product. Probeer opnieuw verbinding te maken via de applicatie.

Als de fout nog steeds optreedt, neem dan contact op met uw erkende serviceafdeling.

16.1 Draadloze LAN-functies

De volgende tabel geeft een overzicht van de opties die in de programma's kunnen worden geselecteerd.

Frequentiebereiken
2,400 GHz - 2,484 GHz (CH1 tot CH14)

Uitgangsvermogen		**TYPE**	**Criteria**	**Eenheid**
RF gemiddeld uitgangsvermogen 802.11b CCK-modus	1M	16.5.	+/- 1.5	dBm
	11M	16.5.	+/- 1.5	dBm
RF gemiddeld uitgangsvermogen 802.11b OFDM-modus	6M	15	+/- 1.5	dBm
	54M	13	+/- 1.5	dBm
RF gemiddeld uitgangsvermogen, 802.11b OFDM-modus	MCS0	14.5	+/- 1.5	dBm
	MCS7	12	+/- 1.5	dBm

VeeZy werkt in de 2,4 GHz frequentieband.

***De productfuncties kunnen variëren afhankelijk van het model.**

17. HET PROGRAMMA STARTEN

De start/pauze-led zal tijdens de programmakeuze knipperen. Druk op de start/pauze-knop om het programma te starten. Het start/pauze-led dat aangeeft dat het programma is begonnen en het droogled gaan branden.

Programma	Omschrijving	Lading (kg)	Initieel vochtgehalte (%)
Katoen extra droog	Dit programma droogt dik en uit meerdere lagen bestaand materiaal, zoals katoenen handdoeken, lakens, kussenslopen, badjassen, bij een hoge temperatuur zodat u ze in de kast kunt leggen.	10	60%
Eco katoen	Dit programma droogt katoenen pyjama´s, ondergoed, tafellakens enz. zodat u ze in de kast kunt leggen.	10	60%
Katoen strijkdroog	Dit programma droogt katoenen wasgoed als voorbereiding op strijken. Wasgoed dat uit de machine wordt genomen is vochtig.	10	60%
Synthetisch kastdroog	Dit programma droogt synthetische items, zoals overhemden, T-shirts, blouses bij een lage temperatuur in vergelijking met het katoenprogramma, zodat u ze in de kast kunt leggen.	5	40%
Synthetisch strijkdroog	Dit programma droogt synthetische items, zoals overhemden, T-shirts, blouses bij een lage temperatuur in vergelijking met het katoenprogramma, zodat ze worden voorbereid op strijken. Wasgoed dat uit de machine wordt genomen is vochtig.	5	40%
Fijne was	Dit programma droogt dunne kleding zoals overhemden, blouses en zijden kleding bij een lage temperatuur, zodat u ze weer meteen kunt dragen.	2	50%
Droogtijd	Om het gewenste droogniveau te bereiken bij een lage temperatuur, kunt u de tijdprogramma's gebruiken. Ongeacht het droogniveau stopt het programma op de gewenste tijd.	-	-
20 min/40 min /60 min	Om het gewenste droogniveau te bereiken bij een lage temperatuur, kunt u de tijdprogramma's gebruiken. Ongeacht het droogniveau stopt het programma op de gewenste tijd.	-	-
Babywas	Dit programma droogt fijne babykleding bij een lage temperatuur zodat deze meteen weer gedragen kan worden.	3	60%
Allergieveilig*	Het Allergy Safe programma wordt gebruikt voor het hygiënisch drogen van katoenen wasgoed dat extra hygiëne vereist, zoals babykleertjes, bij hoge temperaturen.	3	60%
Dekbed	Dit programma wordt gebruikt om dekbedden te drogen.	2,5	60%
Jeans	Dit programma wordt gebruikt om jeans te drogen.	4	60%
Wol	Gebruik dit programma voor behoedzaam drogen van wollen kleding dat is gewassen zoals vermeld in de wasinstructies. Neem de kleding aan het einde van de droogcyclus uit de machine.	1,5	50%
Sport	Het sportprogramma wordt gebruikt voor synthetische sportkleding zoals shorts en T-shirts bij een lage temperatuur.	4	40%
Gemengd	Dit programma droogt kledij van een katoen-synthetische mix die geen kleur afgeeft zodat deze meteen weer gedragen kan worden.	4	60%
Wol opfrissen	Wol opfrissen helpt wollen materiaal na het wassen overtollig water weg te nemen door een lage temperatuur toe te passen en de trommel langzaam te laten bewegen.	-	-

Programma	Omschrijving	Lading (kg)	Initieel vochtgehalte (%)
Opfrissen	U kunt opfrissen, zonder dat er hete lucht wordt toegevoerd, door de optie Tijddrogen te selecteren. Deze functie elimineert onaangename geuren.	-	-
Express 34'/Express 45'	1 kg katoenen overhemden die in de wasmachine op hoge snelheid zijn gecentrifugeerd, worden in 34/45 minuten gedroogd.	1	50%
Overhemden 20'/ Overhemden 30'	2 tot 3 overhemden worden in 20/30 minuten voorbereid om te strijken.	0,5	50%
Handdoeken*	Dit programma droogt dik katoenen wasgoed zoals handdoeken, badjassen, enz.	3	60%
Buiten*	Dit programma is geschikt voor buitenkleding, waterbestendige jassen, jassen gevoerd met isolatiemateriaal, enz.	2	40%
Hygiëne*	Dit programma is geschikt voor stoffen die hygiënische eisen nodig hebben.	3	60%
Snelle hygiëne*	De Purebeam/Crystalight-technologie maakt hygiënisch drogen mogelijk van lichte katoenen of synthetische kleding of kleding die snel moet drogen.	2	60%
Purebeam / Crystalight Babyverzorging*	Purebeam/Crystalight-technologie biedt hygiënisch drogen van babykleding die extra hygiëne vereist.	3	60%
Purebeam / Crystalight Opfrissen**	In het Purebeam/Crystalight Opfrisprogramma wordt, naast de purebeam/crystalight-technologie, uw wasgoed hygiënisch opgefrist door gedurende 60 minuten hete lucht naar de trommel te voeren, onafhankelijk van de vochtigheidssensor.	-	-
Purebeam / Crystalight Droog*	Purebeam/Crystalight-technologie biedt een hoog niveau van hygiëne voor uw katoenen kleding in het PureBeam+ droogprogramma.	3	60%
Extra stil	Tijdens het stille programma werkt de wasdroger met minder uitstoot van geluid aan de omgeving. De sensatie van geluid is bijna 50% minder vergeleken met het Eco katoenprogramma.	10	60%

BELANGRIJK: Open de vuldeur niet als er een programma draait. Als u de deur toch moet openen, doe deze dan zo snel mogelijk weer dicht.

***De productfuncties kunnen variëren afhankelijk van het model.**

De Purebeam/Crystalight-technologie verzekert **de hygiëne van uw persoonlijke spullen die in het droogrek worden geplaatst, zoals portemonnees, munten, sleutels en sleutelhangers.**

WOOLMARK
WOOL CARE

De droogcyclus voor wol van deze machine is goedgekeurd door The Woolmark Company voor het drogen van wollen producten die in de wasmachine gewassen mogen worden, mits de producten gewassen en gedroogd worden volgens de instructies op het kledingetiket en die van de fabrikant van deze machine. M0000.Het Woolmark-symbool is een keurmerk in veel landen.

Model	Woolmark M-code*
7-8 kg E energieklasse	M2442
9-10 kg E energieklasse 7-8-9-10 kg D energieklasse	M2240
7-8-9-10 kg C energieklasse 8-9-10 kg B energieklasse	M2239

***Deze uitleg en tabel geldt voor Woolmark-gecertificeerde modellen. Controleer bij uw model of het "Woolmark Wool Care"-logo op de voorkant staat.**

Tijdens het programma

Als u de deur opent terwijl het programma loopt, schakelt het product over naar de pauzestand. Als de deur weer wordt gesloten, drukt u op de start/pauze-toets om het programma te hervatten.

De vuldeur niet openen als er een programma draait. Als u de deur toch moet openen, doe ze dan zo snel mogelijk weer dicht.

Programma-einde

Zodra het programma is afgelopen, gaan de waarschuwingsleds voor Start/Pauze, waterreservoirniveau, filterreiniging en reiniging van de warmtewisselaar branden. Bovendien klinkt er aan het einde van het programma een geluidswaarschuwing. U kunt het wasgoed verwijderen om de machine met een nieuwe lading te vullen.

BELANGRIJK: Reinig het pluisfilter na ieder programma. Leeg het waterreservoir na ieder programma.

BELANGRIJK: Indien u het wasgoed niet meteen na beëindiging uitneemt, zal automatisch de 1 uur durende antikreukfase worden geactiveerd. Dit programma laat de trommel op regelmatige intervallen ronddraaien om kreuken te voorkomen.

17.1 Infromatie trommelverlichting

• De productfuncties kunnen variëren afhankelijk van het model. Deze informatie geldt voor modellen met led-trommelverlichting.

• De lamp begint automatisch te branden wanneer u

de deur opent. En deze sluit zich na een tijdje automatisch.

• Het is geen instelbare optie voor de gebruiker om de deur te openen of te sluiten.

• Probeer niet zelf het ledlampje te vervangen of aan te passen.

• Repareer of vervang de trommelverlichting niet. Neem contact op met de geautoriseerde service om een service-interventie te regelen.

18. Tabel Activeringsbeschikbaarheid Programma's versus Opties

Stoom*	UV*	Centrifugeren*	Droogniveau	Droogdoel*	Fijne was	Kinderslot	Zoemer	Vertragingstimer	Antikreuk	
√	√	√	√	√	√	√	√	√	√	Katoen extra droog
√	√	√	√	√	√	√	√	√	√	Eco katoen
√	√	√	√	√	√	√	√	√	√	Katoen strijkdroog
√	√	√	√	√	√	√	√	√	√	Eco katoen *
√	√	√	√	√	√	√	√	√	√	Synthetisch kastdroog
√	√	√	√	√	√	√	√	√	√	Synthetisch strijkdroog
√	√	√	√	√	√	√	√	√	√	Synthetisch*
√	√ T2/T2T X T3	√	X	√	√ (standaard)	√	√	√	√	Fijne was
√	X	X	X	X	X	√	√	√	√	Droogtijd
√	X	X	X	X	X	√	√	√	√	20 min /40 min/ 60 min
√	√	√	√	√	√	√	√	√	√	Gemengd
√	√	√	√	√	√	√	√	√	√	Babywas
√	√	√	√	√	√	√	√	√	√	Allergieveilig*
√ T2/T2T X T3	X	X	X	X	X	√	√	√	√	Opfrissen
√ T2/T2T X T3	X	X	X	X	X	√	√	√	√	Wol Opfrissen
√	√	√	√	√	√	√	√	√	√	Jeans*
√	X	X	X	√ (standaard)	X	√	√	√	√	Wol
√	√	√	√	√	√	√	√	√	√	Sport
√ T2/T2T X T3	X	X	X	√ (standaard)	X	√	√	√	√	Snelwas 34'/ Snelwas 45'
√ T2/T2T X T3	X	X	X	√ (standaard)	X	√	√	√	√	Overhemden 20'/Overhemden 30'

Stoom*	UV*	Centrifugeren*	Droogniveau	Droogdoel*	Fijne was	Kinderslot	Zoemer	Vertragingstimer	Antikreuk	
√	√ T2/T2T X T3	√	X	√	√ (standaard)	√	√	√	√	Dekbed*
√	√	√	√	√	√	√	√	√	√	Handdoeken*
√	√	√	√	√	√	√	√	√	√	Buiten*
√	√	√	X	√	X	√	√	√	√	Extra stil*
√	√	√	√	√	√	√	√	√	√	Hygiëne*
X	√ (standaard)	X	X	√ (standaard)	X	√	√	√	√	Snelle hygiëne *
X	√ (standaard)	√	√	√	X	√	√	√	√	Purebeam/ Crystalight Babyverzorging *
X	√ (standaard)	X	X	X	X	√	√	√	√	Purebeam/ Crystalight Opfrissen *
X	√ (standaard)	√	√	√ (standaard)	X	√	√	√	√	Purebeam/ Crystalight Droog *
NEE										X
JA										√
Functies met een sterretje kunnen variëren afhankelijk van het model van uw machine.										*

19. REINIGING EN ONDERHOUD

BELANGRIJK: Gebruik geen industriële chemicaliën om uw droger te reinigen. Gebruik geen droger die is gereinigd met industriële chemicaliën.

19.1 Reinigen van de pluisfilters

BELANGRIJK: VERGEET NIET OM DE PLUISFILTERS NA IEDER PROGRAMMA TE REINIGEN.

Reinigen van de pluisfilters:

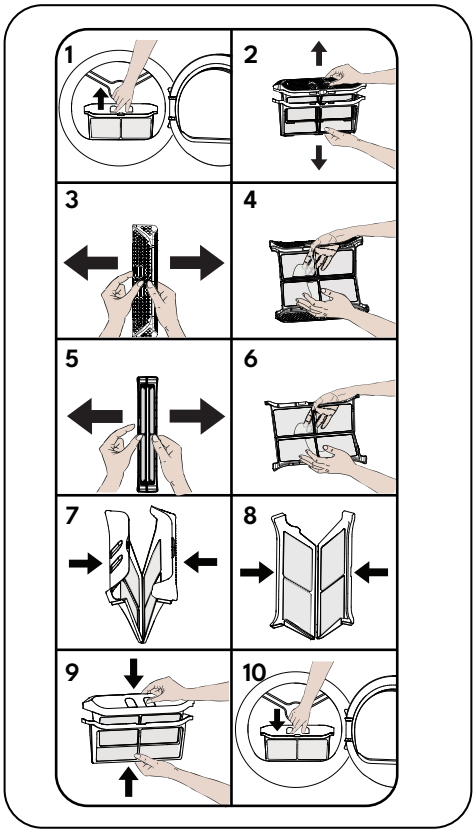

1. Open de vuldeur.
2. Trek de pluisfilters omhoog naar buiten.
3. Verwijder het binnenste filter uit het buitenste filter.
4. Open het binnenste filter.
5. Reinig het binnenste filter met uw handen of een zachte doek.
6. Open het buitenste filter
7. Reinig het buitenste filter met uw handen of een zachte doek.
8. Sluit de filters en bevestig de haken.
9. Plaats het binnenste filter in het buitenste filter.
10. Plaats het pluisfilter terug.

Nadat de droger een bepaalde periode is gebruikt, kunt u merken dat een laag op het filteroppervlak het filter belemmert. Reinig dan het filter. De pluizen dienen in de afvalbak te worden gegooid en mogen niet door de afvoer worden gespoeld, om te voorkomen dat microplastics in het gebruikte watersysteem terechtkomen.

19.2 Legen van het waterreservoir

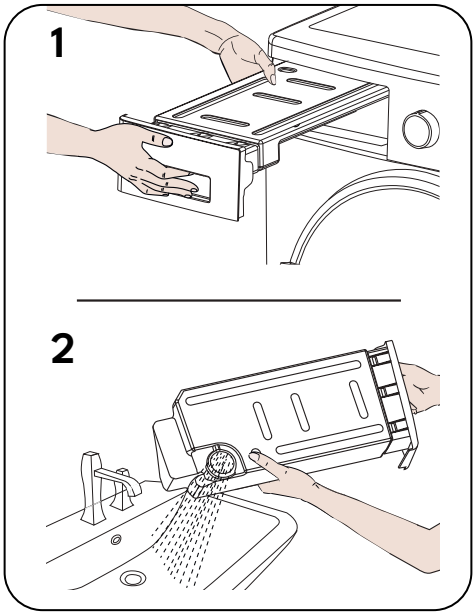

1. Trek aan de ladedeksel en neem het reservoir voorzichtig uit.
2. Leeg het water dat zich in het reservoir bevindt.
3. Plaats het waterreservoir terug.

BELANGRIJK: Neem het waterreservoir nooit uit als er een programma draait. Het water dat in het waterreservoir wordt verzameld is niet geschikt voor consumptie.

BELANGRIJK: VERGEET NIET HET WATERRESERVOIR NA IEDER PROGRAMMA TE LEGEN.

“Voor wasdrogers die worden geleverd met een directe afvoerslangset (met typenummer met 091V, 114V, 114S, 114R, 114P, 121V, 122V, 122S op het typeplaatje);

Als het waterreservoir volloopt tijdens het uitvoeren van het programma, gaat de waarschuwingsknop aan en schakelt de machine over op stand-by. In dit geval moet u de watertank leegmaken en op de knop "Start/Stop" drukken om het programma te hervatten. Als het waterreservoir leeg is, gaat de waarschuwingsindicator uit en wordt het programma hervat. Tijdens het draaien wordt aanbevolen een directe afvoerslang te gebruiken om deze waarschuwing te voorkomen.

19.3 De warmtewisselaar reinigen

BELANGRIJK: Reinig de warmtewisselaar als u de waarschuwing 'Heat Exchanger cleaning' (reiniging van warmtewisselaar) ziet.

BELANGRIJK: Zelfs als de waarschuwingsled voor reiniging van warmtewisselaar niet brandt, kan de wisselaar vaker worden gereinigd, afhankelijk van het gebruik.

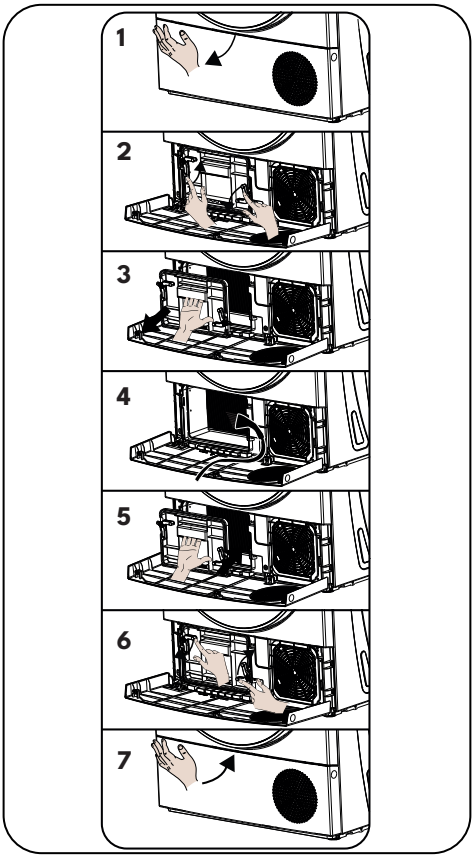

Als het droogproces is voltooid, opent u de vuldeur en wacht u tot de machine is afgekoeld.

1. Open de klikplaat zoals afgebeeld.
2. Maak het wisselaardeksel los door deze in de richting van de pijlen te draaien.
3. Verwijder het wisselaardeksel zoals afgebeeld.
4. Reinig het voorste oppervlak van de warmtewisselaar wanneer deze droog is met behulp van een stofzuiger, zoals afgebeeld.
5. Plaats het wisselaardeksel terug zoals afgebeeld.
6. Vergrendel het wisselaardeksel door deze in de richting van de pijlen te draaien.
7. Sluit de klikplaat zoals afgebeeld.

WAARSCHUWING: NIET REINIGEN MET DE BLOTE HANDEN OMDAT DE RANDEN VAN DE WISSELAAR SCHERP ZIJN. U KUNT UW HANDEN VERWONDEN.

19.4 Reinigen van de vochtigheidssensor

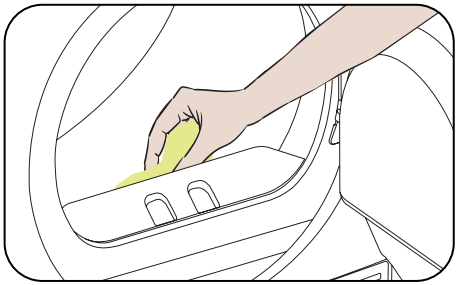

De machine is van binnen uitgerust met vochtsensoren die waarnemen of het wasgoed wel of niet droog is.

Reinigen van de sensoren:

1. Open de vuldeur van de machine.
2. Als de machine door het droogproces nog steeds heet is, wacht u tot de machine is afgekoeld.
3. Gebruik een zachte in azijn geweekte doek om de metalen oppervlakken van de sensor af te nemen en droog ze af.

BELANGRIJK: REINIG DE METALEN OPPERVLAKKEN VAN DE SENSOR VIERMAAL PER JAAR.

BELANGRIJK: Gebruik voor het reinigen van de metalen oppervlakken van de sensor geen metalen gereedschappen.

WAARSCHUWING: Door brand- en explosiegevaar dient u geen oplosmiddelen, reinigingsmiddelen of dergelijke producten te gebruiken als u de sensoren reinigt.

19.5 Reinigen van het binnenoppervlak van de vuldeur

BELANGRIJK: Vergeet niet het binnenoppervlak van de vuldeur na ieder droogproces te reinigen.

Open de vuldeur van de wasdroger en reinig alle binnenoppervlakken en de pakking met een zachte vochtige doek.

20. MACHINEGELUID

GELUIDSBRON	DEFINITIE
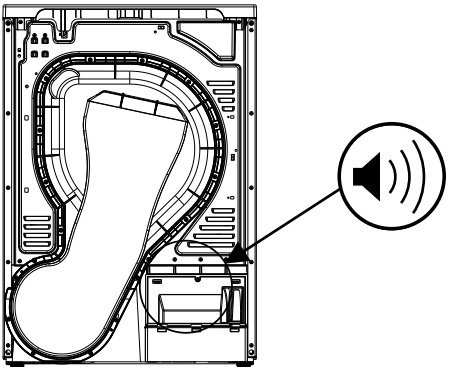	**Pompgeluid** De pomp wordt geactiveerd zodra de machine wordt gestart en op bepaalde ogenblikken terwijl de machine in werking is. Tijdens dit proces is het normaal dat u de pomp hoort draaien en water hoort lopen.
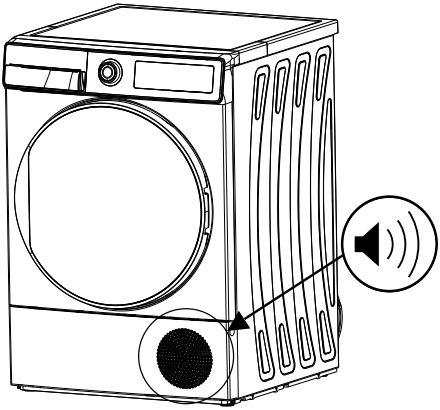	**Compressorgeluid** Het is normaal dat u, wanneer de machine in werking is, nu en dan een metaalgeluid hoort van de compressor.

21. TECHNISCHE SPECIFICATIES

Merk	SALORA
Modelnaam	DHP10145
Hoogte	Min.: 845 mm / Max.: 855 mm*
Breedte	596 mm
Diepte	609 mm
Capaciteit (max.)	10 kg**
Spanning	220 bis 240 V
Vermogen	1000 W

*Min. hoogte: Hoogte zonder gebruik van de verstelbare voetjes. Max. hoogte: Hoogte met volledig uitgedraaide verstelbare voetjes.

**Gewicht droog wasgoed voor het wassen.

BELANGRIJK: Om de kwaliteit van de wasdroger te verbeteren, zijn technische specificaties onderworpen aan wijzigingen zonder voorafgaande kennisgeving.

BELANGRIJK: De verklaarde waarden zijn verkregen in een laboratoriumomgeving volgens de relevante standaarden. Deze waarden kunnen naar gelang de omgevingscondities en het gebruik van de droger wijzigen.

⚠ **LET OP:**

1. Om veiligheidsredenen legt de wetgeving een ruimte van ten minste 1 m^3 op per 8 g koelmiddel voor dergelijke apparatuur. Zie de hoeveelheid koelmiddel die het product bevat op het typeplaatje op het voorpaneel om de minimaal toegestane kamergrootte te bepalen.
2. Koelmiddel: gevaar voor brand, vergiftiging, materiële schade en beschadiging van het toestel. Het apparaat bevat koelmiddel R290 dat weliswaar milieuvriendelijk, maar toch ontvlambaar is. Als u dit niet op een correcte manier afvoert, kan brand ontstaan of kunt u zich vergiftigen. Gooi het apparaat op de juiste manier weg en beschadig de leidingen in het koelcircuit niet.

- Type koelmiddel: R290
- ODP (ozonafbrekend vermogen): 0
- GWP (aardopwarmingsvermogen): 3

3. Explosie- en brandgevaar. Verwijder aanstekers en lucifers uit zakken.
4. Plaats de droger niet nabij open vuur en ontstekingsbronnen.

22. PROBLEEMOPLOSSING

Uw wasdroger is uitgerust met systemen die voortdurend controles uitvoeren tijdens het droogproces om de nodige maatregelen te nemen en u te waarschuwing bij een storing.

⚠**WAARSCHUWING:** Als na de stappen in dit hoofdstuk te hebben toegepast het probleem aanhoudt, neem dan contact op met uw dealer of een erkend servicebedrijf. Probeer nooit een niet-werkend product te repareren.

PROBLEEM	REDEN	OPLOSSING
Het droogproces neemt veel tijd in beslag.	Het oppervlak van het pluisfilter kan verstopt zijn.	Was het filter met lauwwarm water.
	De warmtewisselaar kan verstopt zijn.	Reinig de warmtewisselaar.
	De ventilatieroosters op de voorkant van de machine kunnen dicht zijn.	Open de deuren/ramen om te voorkomen dat de kamertemperatuur te hoog wordt.
	Er kan zich een laag kalk op de vochtsensor bevinden.	Reinig de vochtigheidssensor.
	De droger kan overladen zijn met wasgoed.	Vul de droger niet te veel.
	Het wasgoed kan te weinig zijn gecentrifugeerd.	Kies een hogere centrifugeersnelheid op uw wasmachine.
Wasgoed komt aan het einde van het droogproces vochtig uit de machine.	⚠ Wasgoed dat aan het einde van het droogproces uit de machine komt voelt doorgaans vochtiger aan.	
	Het gebruikte programma is mogelijk niet geschikt voor het soort wasgoed.	Controleer de wasvoorschriften op het wasgoed, kies een geschikt programma voor het soort wasgoed en gebruik daarnaast de tijdprogramma´s.
	Het oppervlak van het pluisfilter kan verstopt zijn.	Was het filter met lauwwarm water.
	De warmtewisselaar kan verstopt zijn.	Reinig de warmtewisselaar.
	De droger kan overladen zijn met wasgoed.	Vul de droger niet te veel.
	Het wasgoed kan te weinig zijn gecentrifugeerd.	Kies een hogere centrifugeersnelheid op uw wasmachine.

De droger kan niet worden geopend of het programma kan niet worden gestart. De droger wordt niet geactiveerd als hij wordt aangepast.	De stekker van de droger is mogelijk niet in het stopcontact gestoken.	Zorg ervoor dat de stekker in het stopcontact zit.
	De vuldeur kan openstaan.	Zorg ervoor dat de vuldeur correct gesloten is.
	U heeft mogelijk geen programma ingesteld of niet op de start/pauze-toets gedrukt.	Zorg ervoor dat het programma is ingesteld en dat de droger niet in de stand-by staat.
	Het kinderslot is mogelijk actief.	Deactiveer het kinderslot.
Het programma is zonder reden onderbroken.	De vuldeur is mogelijk niet goed gesloten.	Zorg ervoor dat de vuldeur correct gesloten is.
	Er is mogelijk een stroomstoring.	Druk op de start/pauze-knop om het programma te starten.
	Het waterreservoir is mogelijk vol.	Leeg het waterreservoir.
Kleding is gekrompen, vervilt of versleten.	Het gebruikte programma is mogelijk niet geschikt voor het soort wasgoed.	Controleer de wasvoorschriften op het wasgoed en kies een geschikt programma voor het soort wasgoed.
Er lekt water uit de vuldeur.	Er hebben zich mogelijk pluizen verzameld op de binnenkant van de vuldeur en op de pakking van de vuldeur.	Reinig de binnenkant van de vuldeur en de pakking van de vuldeur.
De vuldeur gaat vanzelf open.	De vuldeur is mogelijk niet goed gesloten.	Duw tegen de vuldeur totdat u een sluitklik hoort.
Het symbool van het waterreservoir brandt/knippert.	Het waterreservoir is mogelijk vol.	Leeg het waterreservoir.
	De waterafvoerslang kan gebogen zijn.	Controleer de waterafvoerslang als het product rechtstreeks is aangesloten op een waterafvoer.
Het waarschuwingssymbool voor reiniging van de warmtewisselaar brandt.	De warmtewisselaar kan vuil zijn.	Reinig de warmtewisselaar.
Het waarschuwingssymbool voor filterreiniging brandt.	Het pluisfilter kan vuil zijn.	Reinig het filter.
	De filterhouder is mogelijk verstopt door pluizen.	Reinig de filterhouder.
	Het oppervlak van het pluisfilter kan een laag bevatten die verstopping veroorzaakt.	Was het pluisfilter met lauwwarm water.
Het waarschuwingssymbool voor reiniging van filter en warmtewisselaar knippert.	De filterhouder is mogelijk verstopt door pluizen.	Reinig de filterhouder.
	Het oppervlak van het pluisfilter kan een laag bevatten die verstopping veroorzaakt.	Was het pluisfilter met lauwwarm water.
	De warmtewisselaar kan verstopt zijn.	Reinig de warmtewisselaar.

Programma kan niet worden gestart en de waarschuwingsled knippert.	Het filter is mogelijk niet geplaatst.	Vervang het filter.
	De waarschuwingsled voor het filter knippert hoewel dit is geplaatst.	Neem contact op met de technische dienst.
Het droogproces eindigt binnen 20 minuten.	Als er geen wasgoed in de trommel zit of als het wasgoed droog is, wordt de functie "lege trommeldetectie" geactiveerd. Het droogprogramma eindigt binnen 20 minuten en gaat naar de normale modus "Einde".	Controleer de trommel en de natheid van het wasgoed.
	Als het wasgoed nog nat is, is er mogelijk een storing in de vochtigheidssensor.	Neem contact op met de technische dienst.

23. AUTOMATISCHE FOUTMELDINGEN EN OPLOSSINGEN

Uw droger is uitgerust met een ingebouwd storingsdetectiesysteem, dat werkt met een combinatie van knipperende bedieningslampjes. De meest voorkomende storingscodes worden hieronder gegeven.

FOUTCODE	FOUT	OPLOSSING
E00	Fout in gebruikersinterface	Neem contact op met een erkende dealer in uw buurt.
E03/ 	Aquaswitch/pompfout	Maak de watertank leeg. Als het probleem niet is opgelost, neem dan contact op met een erkende dealer in uw buurt.
E04	Compressor defect	Neem contact op met een erkende dealer in uw buurt.
E05	Compressor NTC-fout	Neem contact op met een erkende dealer in uw buurt.
E06	Deur NTC-fout	Neem contact op met een erkende dealer in uw buurt.
E07	Motorfout	Neem contact op met een erkende dealer in uw buurt.
E08	Spanningsfluctuatiefout	Er kunnen spanningsschommelingen in het net optreden. Neem contact op met een erkende dealer in uw buurt.

24. MILIEUBESCHERMING EN VERPAKKINGSINFORMATIE

24.1 Verpakkingsinformatie

De verpakking van dit product is gemaakt van recyclebare materialen. Gooi de verpakking niet weg met het huishoudafval of ander afval. Breng het naar een verzamelpunt voor verpakkingsmateriaal dat uw gemeente beschikbaar stelt.

24.2 Technische gegevens

De technische informatie vindt u op het typeplaatje aan de binnenkant van het apparaat en op het energielabel. De QR-code op het energielabel dat bij het apparaat wordt geleverd, biedt een weblink naar informatie over de prestaties van het apparaat in de EU EPREL-database.

Bewaar het energielabel ter referentie, samen met de gebruikershandleiding en alle andere documenten die bij dit apparaat worden geleverd. U kunt dezelfde informatie ook vinden in EPREL via de link https://eprel.ec.europa.eu en de modelnaam en het productnummer die u op het typeplaatje van het apparaat vindt. Zie de link www.theenergylabel.eu voor gedetailleerde informatie over het energielabel.

24.3 Energie-efficiëntie

- U dient de droger bij volle capaciteit te laten werken, maar ervoor te zorgen dat hij niet overmatig gevuld is. Door de droger maximaal te vullen, bespaart u energie.
- Als het wasgoed wordt gewassen, dient de centrifugeersnelheid zo hoog mogelijk te zijn. Dit verkort de droogtijd en vermindert het energieverbruik.
- Zorg ervoor dat dezelfde soorten wasgoed samen worden gedroogd.
- Volg de aanwijzingen op in de gebruikershandleiding voor de programmakeuze.
- Laat voor luchtcirculatie een geschikte ruimte aan de voor- en zijkanten van de droger vrij. Dek de rooster aan de voorzijde van de machine niet af.
- Open de deur van de machine tijdens het drogen alleen als dit nodig is. Als u de deur moet openen, doe hem dan zo snel mogelijk weer dicht.
- Voeg tijdens het droogproces geen nieuw (nat) wasgoed toe.
- Haren en pluizen die uit het wasgoed vrijkomen en in de lucht terechtkomen worden opgevangen door de "pluisfilters''. Zorg ervoor dat de filters voor en na iedere gebruik worden gereinigd.
- Zorg er bij modellen met een warmtepomp voor dat de warmtewisselaar minimaal één keer per maand wordt gereinigd, of vaker, afhankelijk van het gebruik.
- Tijdens het droogproces dient de omgeving waar de droger staat goed te worden geventileerd.

25. KLANTENSERVICE

Gebruik altijd originele reserveonderdelen. Zorg ervoor dat u de volgende gegevens bij de hand hebt wanneer u contact opneemt met ons geautoriseerde servicecentrum: Model, serienummer en service-index. Deze informatie vindt u op het typeplaatje. De originele reserveonderdelen voor specifieke componenten zijn gedurende 10 jaar beschikbaar, afhankelijk van het type component, vanaf de datum waarop de laatste eenheid van het model op de markt is gebracht.

De website voor toegang tot professionele reparatieservices:

https://salora.nl/



52582256-251121-00