SALORA

NL EN DE FR

UNIVERSEEL TUSSENSTUK
GEBRUIKSAANWIJZING
STACKING KIT WITH SHELF
USER MANUAL

Lees voor gebruik van **het tussenstuk** de gebruiksaanwijzing zorgvuldig door en bewaar deze voor toekomstige raadpleging.

Read this manual thoroughly before using the **stacking kit** and save it for future reference.

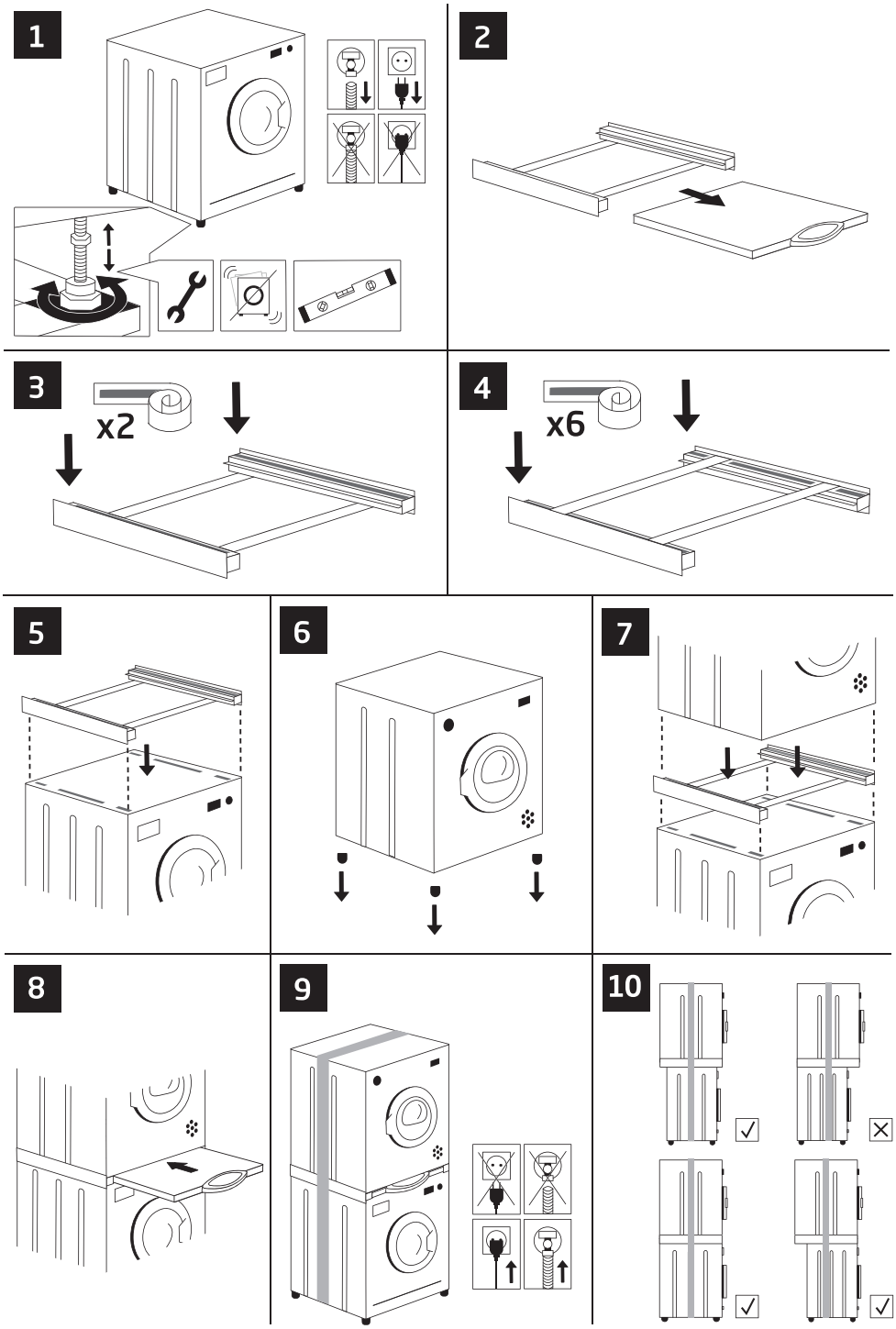
1
2
3
x2
4
x6
5
6
7
8
9
10

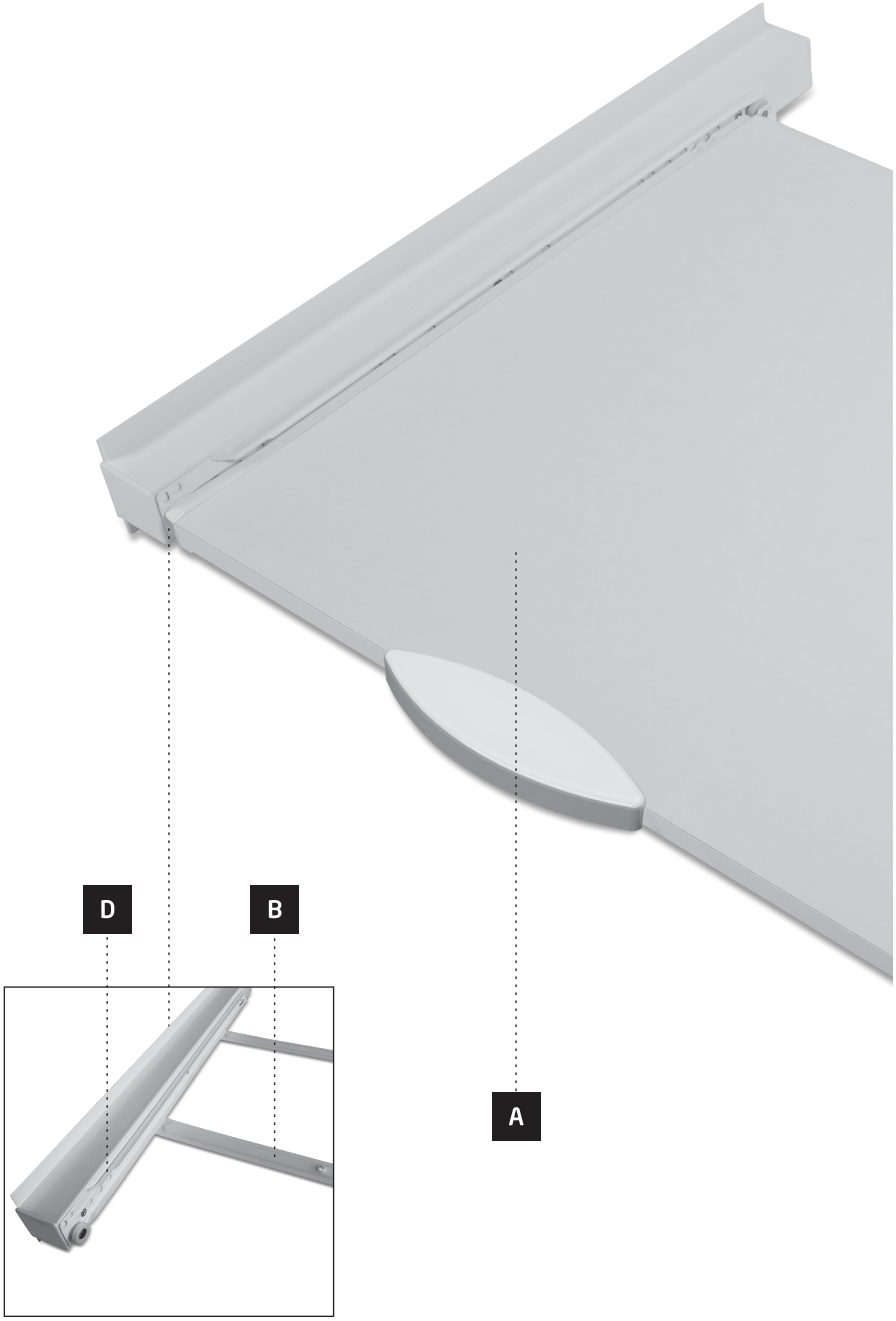
D
B
A

E
C
F

Lees de volgende gegevens en aanwijzingen. Bewaar deze instructies voor gebruik op een veilige plek, zodat u het later nog eens kunt nalezen.
Dit tussenstuk is uitsluitend bedoeld voor het monteren van een huishoudelijke droger op een huishoudelijke wasmachine.
Theofilos Kappatos S.A. is niet aansprakelijk voor schade aan het product, voor materiële schade of voor lichamelijk letsel als gevolg van onachtzame of oneigenlijke installatie, of gebruik van het product, of gebruik van een product dat niet voldoet aan het door de producent aangegeven doel.

Veiligheidsvoorschriften

- Dit product is enkel bestemd voor privégebruik en niet-commercieel gebruik.
- Dit toestel is enkel bestemd voor gebruik binnenshuis.
- Gebruik dit product enkel voor zijn beoogd gebruik.
- De producent wijst alle aansprakelijkheid af die voortkomt uit verkeerd gebruik, vervoer of verkeerde installatie.
- Kinderen mogen niet met dit product spelen.
- Reinigings-, onderhouds- en installatiewerken mogen niet door kinderen worden uitgevoerd.
- Zorg ervoor dat de belasting de maximaal toegestane draagcapaciteit niet overschrijdt.
- Zorg ervoor dat het toestel symmetrisch op het product wordt geplaatst.
- In geval van schade aan het product, verwijdert u het bevestigde toestel en houdt op het product te gebruiken.
- Let op tijdens het installeren van het product, dat geen kabel of slang zal worden beschadigd

Productgegevens

Breedte (product): 55 cm
Lengte (product): 60 cm
Maximale gewichtsbelasting (product): 150 kg
Breedte (plank): 48 cm
Lengte (plank): 50 cm
Maximale gewichtsbelasting (plank): 20 kg

A	Plank
B	Metalen verbindingsrails
C	Aluminium profiel
D	Schuiflade
E	Schuimstrip
F	Spanband

Gebruiksaanwijzingen

! Opmerking

Voor de installatie van het product zijn minimaal 2 personen nodig.

1. Controleer of uw wasmachine en droger losgekoppeld zijn van het elektriciteitsnet en de watervoorziening alvorens u de stapelkit installeert.
Zorg ervoor dat de wasmachine stabiel staat. Verstel indien nodig de hoogte van de voeten van uw wasmachine om het toestel optimaal af te stellen. Gebruik een waterpas om ervoor te zorgen dat het toestel precies gelijk staat.
2. Verwijder de plank (a) uit het product.
3-4. Plaats de schuimstrips (e) aan beide zijden van de stapelkit, zoals afgebeeld op de tekeningen.
5. Plaats de stapelkit daarna boven op de wasmachine (de metalen verbindingsrails (b) dienen onder het aluminium-profiel (c) geplaatst te worden).
6. Verwijder de voeten van de droger.
7. Til de droger op en plaats deze boven op het product.

Opmerking: De afbeeldingen op plaatje 10 helpen u om het tussenstuk en de droger op de juiste manier op de wasmachine te plaatsen.

Zorg ervoor dat u de apparaten op de juiste manier op elkaar hebt geplaatst.
8. Plaats de plank terug op de schuiflades (d).
9. Bind de gemonteerde toestellen van links naar rechts vast met behulp van de spanband (f) en trek deze strak aan om te voorkomen dat de constructie beweegt of omvalt. Voer periodieke controles uit op de plaats van de droger en het tussenstuk en op de stabiliteit van de spanband.

Opmerking: Als de spanband in de loop van de tijd beschadigd raakt, moet deze onmiddellijk worden vervangen.

Verbind uw toestellen met het elektriciteitsnet en de watervoorziening. Uw toestellen zijn klaar voor gebruik.

! Opmerking

De plank heeft een maximale draagkracht tot 20 kg. De spanband kan alleen voor het beschreven doel gebruikt worden. Maak geen knopen in de spanband en span hem niet aan over scherpe randen. Vermijd hete plekken > 90 °C. Controleer regelmatig de spanband en de spanning. Gebruik de band of het slot niet als deze beschadigd zijn. Maximale spancapaciteit 125 daN. Plaats de wasmachine niet op de droger. Voor de installatie van het product zijn minimaal 2 personen nodig.

Read the following instructions and information. Keep these operating instructions in a safe place for future reference.
This Stacking kit is intended only for mounting a household dryer on a household washing machine.
Theofilos Kappatos S.A. assumes no liability for damage to the product, for property damage or for personal injury due to careless or improper installation, or usage of the product, or usage of product which does not meet the manufacturer's specified purpose.

Safety notes

- The product is intended for private, non-commercial use only.
- The product is intended for indoor use only.
- Use the product for its intended purpose only.
- The manufacturer waives any responsibility arisen from incorrect usage, transportation or wrong installation.
- Children must not play with the product.
- Cleaning, maintenance and installation works should not be performed by children.
- Make sure that no load should exceed the maximum permitted carrying capacity.
- Make sure that the product is loaded symmetrically.
- In the event of damage to the product, remove the attached load and stop using the product.
- Please observe while you install the product, that no cable or hose will be damaged.

Product Information

Width (product): 55 cm
Length (product): 60 cm
Maximum weight load (product): 150 kgs
Width (shelf): 48 cm
Length (shelf): 50 cm
Maximum weight load (shelf): 20 kgs

A	Shelf
B	Metal connection rails
C	Aluminum profile
D	Drawer slide
E	Foam strip
F	Lashing strap

Instructions

! Note

The installation must be carried out by at least 2 people.

1. Ensure that your washing machine and dryer are disconnected from the mains power and the water supply before installation.
Make sure that the washing machine is steady. If needed adjust the height of your washing machine's feet to position the device optimally. Use a spirit level to ensure that the mounted devices are exactly level.
2. Remove the shelf (a) from the product.
3-4. Place the foam strips (e) on both sides of the stacking kit as shown in the pictures.
5. Then place the stacking kit on top of the washing machine (the metal connection rails (b) should be under the aluminum profile (c)).
6. Remove the feet from the dryer.
7. Lift the dryer and place it on top of the product.

Note: Graphics on picture 10 will assist you to place the stacking kit and the dryer correctly on the washing machine.

Ensure that you placed the devices the one on top of the other properly.
8. Put the shelf back on the drawer slides (d).
9. Bind the mounted devices side to side by using the lashing strap (f) and pull it tight to prevent the structure from moving or falling over. Perform periodic checks on the position of dryer and stacking kit and the stability of lashing strap.

Note: If the strap gets damaged over the time, it has to be replaced immediately.

Connect your devices to the mains power and the water supply. Your devices are ready for use.

! Note

The shelf has a maximum carrying load of up to 20 kgs. The lashing strap can be used only for the purposed described. Do not tie knots in the lashing strap and do not lash it across sharp edges. Avoid hot areas >90 C. Check the lashing strap and its tension at regular intervals. Do not use the strap or the lock if they are damaged. Maximum lashing capacity 125 daN. Don't put the washing machine on top of the dryer. For the installation of the product are needed minimum 2 persons.

Lesen Sie die folgenden Anweisungen und Informationen. Bewahren Sie diese Bedienungsanleitung zum späteren Nachschlagen an einem sicheren Ort auf.
Dieser Zwischenbaurahmen ist dafür vorgesehen einen haushaltsüblichen Wäschetrockner auf einer haushaltsüblichen Waschmaschine sicher und platzsparend zu montieren.
Die Theofilos Kappatos S.A. übernimmt keine Haftung für Schäden am Produkt, Sachschaden, oder Verletzung von Personen aufgrund von unachtsamer, unsachgemäßer, falscher oder nicht dem vom Hersteller angegebenen Zweck entsprechender Verwendung oder Installation des Produkts.

Sicherheitshinweise

- Das Produkt ist ausschließlich zur privaten Benutzung bestimmt.
- Das Produkt darf ausschließlich in Innenräumen benutzt werden.
- Das Produkt ist ausschließlich für seinen bestimmungsgemäßen Gebrauch verwendbar.
- Der Hersteller haftet nicht für Schäden, die durch falsche Benutzung, falschen Transport oder falsche Installation entstehen.
- Kinder dürfen nicht mit dem Produkt spielen. Reinigungs-, Wartungs- und Installationsarbeiten dürfen nicht von Kindern durchgeführt werden.
- Achten Sie darauf, dass die zugelassene maximale Belastungskapazität nicht überschritten wird.
- Achten Sie darauf, dass das Produkt gleichmäßig (symmetrisch) belastet wird.
- Ist das Produkt beschädigt, entfernen Sie die darauf gestellte Last und unterbrechen Sie seine Benutzung.
- Achten Sie darauf, dass Kabel und Schläuche beim Installieren des Produkts nicht beschädigt werden.

Produktinformation

Breite (Produkt): 55 cm
Länge (Produkt): 60 cm
Max. Gewichtslast (Produkt): 150 kg
Breite (Ablage): 48 cm
Länge (Ablage): 50 cm
Max. Gewichtslast (Ablage): 20 kg

A	Auflage
B	Metallanschlussschienen
C	Aluminiumprofil
D	Schubladenschiene
E	Schaumstreifen
F	Spanngurt

Anleitung

! Hinweis

Der Zwischenbaurahmen ist durch mindestens 2 Personen zu installieren.

1. Trennen Sie vor der Installation Ihre Waschmaschine und Ihren Trockner vom Stromnetz und dem Wasseranschluss.
Vergewissern Sie sich, dass die Waschmaschine stabil steht. Stellen Sie erforderlichenfalls die Höhe der Füße Ihrer Waschmaschine ein, um das Gerät optimal zu positionieren. Verwenden Sie eine Wasserwaage, um sicherzustellen, dass die montierten Geräte genau waagerecht sind.
2. Entfernen Sie die Auflage (a) vom Produkt.
3-4. Platzieren Sie die Schaumstreifen (e) auf beiden Seiten des Stapelkits wie auf den Abbildungen.
5. Platzieren Sie dann das Stapelkit auf der Waschmaschine (die Metallanschlussschienen (b) sollen sich unter dem Aluminiumprofil (c) befinden).
6. Entfernen Sie die Füße des Trockners.
7. Heben Sie den Trockner an und stellen Sie ihn auf das Produkt.

Hinweis: Beachten Sie die Abbildungen in Bild 10, wie Sie das Stapelkit und den Trockner richtig auf die Waschmaschine platzieren.

Stellen Sie sicher, dass Sie die Geräte richtig übereinander platziert haben.
8. Schieben Sie die Auflage zurück in die Schubladenschienen (d).
9. Verbinden Sie die übereinander befestigten Geräte Seite an Seite mithilfe des Spanngurts (f) und ziehen Sie ihn fest, um zu verhindern, dass sich die Struktur bewegt oder umfällt. Überprüfen Sie regelmäßig die Position des Trockners und des Zwischenbaurahmens sowie die Stabilität und Festigkeit des Spanngurts.

Hinweis: Wenn der Spanngurt im Laufe der Zeit beschädigt wird, muss es sofort ersetzt werden.

Schließen Sie Ihre Geräte an das Stromnetz und den Wasseranschluss an. Ihre Geräte sind jetzt betriebsbereit.

! Hinweis

Verwenden Sie eine Wasserwaage, um sicherzustellen, dass die befestigten Geräte absolut gerade stehen. Die Auflage ist bis maximal 20kg belastbar. Der Spanngurt darf nur für den beschriebenen Zweck verwendet werden. Der Spanngurt darf nicht geknotet oder entlang scharfer Kanten gespannt werden. Vermeiden Sie heiße Umgebungen von >90°C. Überprüfen Sie den Spanngurt und seine Spannung in regelmäßigen Abständen. Verwenden Sie den Gurt oder den Verschluss nicht, wenn sie beschädigt sind. Die maximale Spannfähigkeit beträgt 125daN. Für die Installation des Zwischenbaurahmens sind mindestens 2 Personen notwendig.

Veuillez lire les instructions et les informations suivantes. Veuillez conserver ce mode d'emploi en lieu sûr pour consultation future.Ce kit de montage est uniquement destiné à monter un sèche-linge domestique sur une machine à laver domestique.
Theofilos Kappatos S.A. décline toute responsabilité quant aux dommages résultant pour le produit ou la propriété ainsi que quant aux blessures aux personnes dus à l'installation ou l'utilisation négligentes ou inappropriées du produit, ou à l'utilisation du produit à des fins autres que celles spécifiées par le fabricant.

Notes concernant la sécurité

- Le produit est destiné uniquement à l'usage particulier, non commercial.
- Le produit est destiné uniquement à l'usage en intérieur.
- Utiliser le produit uniquement aux fins auxquelles il est destiné.
- Le fabricant décline toute responsabilité quant aux dommages susceptibles de résulter de l'usage, du transport ou de l'installation incorrects.
- Ne pas laisser les enfants jouer avec le produit.
- Les tâches de nettoyage, d'entretien et d'installation ne doivent pas être effectuées par des enfants.
- S'assurer qu'aucune charge ne dépasser la capacité de charge maximale.
- S'assurer que le produit est chargé de façon symétrique.
- Si le produit est endommagé, retirer la charge qui y est fixée et cesser d'utiliser le produit.
- Veuillez observer pendant l'installation du produit qu'aucun câble ou tuyau ne sera endommagé

Informations sur le produit

Largeur (produit): 55 cm
Longueur (produit): 60 cm
Charge maximale (produit): 150 kg
Largeur (rayon): 48 cm
Longueur (rayon): 50 cm
Charge maximale (rayon): 20 kg

A	Rayon
B	Rails métalliques de raccordement
C	Profilé en aluminium
D	Glissière-tiroir
E	Bande en mousse
F	Courroie de fixation

Mode d'emploi

! Note

Au moins 2 personnes sont nécessaires pour mettre le produit en place.

1. S'assurer que la machine à laver et le sèche-linge sont débranchés de la prise d'alimentation et l'approvisionnement en eau avant l'installation.
S'assurer que la machine à laver est stable. Si nécessaire, ajuster la hauteur des pieds de la machine à laver pour positionner l'appareil de façon optimale. Utiliser un niveau à bulle pour s'assurer que l'appareil est bien à plat.
2. Retirer le rayon (a) du produit.
3-4. Placer les bandes en mousse (e) sur les deux côtés du kit de superposition, comme indiqué sur les images.
5. Ensuite, placer le kit de superposition sur la machine à laver (les rails métalliques de raccordement (b) doivent se trouver sous le profilé en aluminium (c)).
6. Retirer les pieds du sèche-linge.
7. Soulever le sèche-linge et le placer sur le produit.

Note: Les graphiques de l'image 10 vous aident à mettre correctement en place le kit de montage et le sèche-linge sur la machine à laver.

Assurez-vous de placer correctement les périphériques les uns sur les autres.
8. Remettre le rayon en place dans les glissières - tiroir (d).
9. Attacher ensemble les appareils montés, par les côtés, à l'aide de la courroie de fixation (f) et bien tirer et serrer celle-ci pour empêcher la structure de se déplacer ou de tomber. Vérifier périodiquement la place du sèche-linge et du kit de montage ainsi que la stabilité de la courroie de fixation.

Note: Si la courroie de fixation est endommagée au fil du temps, elle doit être remplacée immédiatement.

Raccorder les appareils à la prise murale et l'approvisionnement en eau. Vos appareils sont prêts à être utilisés.

! Note

La capacité de charge maximale du rayon est de 20 kg. La courroie de fixation peut être utilisée uniquement dans la fin décrite. Ne pas former de nœuds dans la courroie de fixation et ne pas la passer sur des arrêtes coupantes. Éviter les espaces chauds >90° C. Vérifier la courroie de fixation et sa tension à intervalles réguliers.
Ne pas utiliser la courroie ou le dispositif de verrouillage s'ils sont endommagés!; Capacité maximale de fixation 125 daN. Ne placez pas le lave-linge sur le sèche-linge. Au moins 2 personnes sont nécessaires pour mettre le produit en place.

Albers Trading B.V.
Vareseweg 44,
3047 AV Rotterdam

Type: SKDT200W